7 استكشاف الأعطال وإصلاحها

قد يصدر الموقد بخارا أثناء استخدامه.

- ومن الطبيعي تسرب البخار أثناء التشغيل. >>> *هذا ليس عيبًا.*

يصدر الجهاز ضوضاء معدنية أثناء التسخين والتبريد.

- عند تسخين الأجزاء المعدنية، قد تتمدد مسببة بعض الضوضاء. >>> *هذا ليس عيبًا.*

لا يقوم الموقد بالتسخين.

- قد يكون منصهر التيار الرئيسي معيبًا أو قد احترق. >>> *افحص وحدات المنصهر في صندوق وحدات المنصهر. إذا لزم الأمر، استبدلها.*
- المنتج غير متصل بالقابس (المزود بالطرف الأرضي). >>>>>> *تأكد من توصيل القابس*

لا يضاء مصباح الموقد

- مصباح الموقد معيب. >>> *استبدل مصباح الموقد.*
- التيار الكهربي مقطوع. >>> *تأكد من وجود التيار الكهربي. افحص وحدات المنصهر في صندوق وحدات المنصهر. إذا لزم الأمر، استبدلها أو أعد ضبطها.*

لا يقوم الموقد بالتسخين.

- قد لا يكون مقبض التحكم في الوظيفة و/أو الترموستات مضبوطًا. >>>>>> *اضبط الوظيفة ودرجة الحرارة بواسطة مقبض/مفتاح الوظيفة و/أو درجة الحرارة.*
- في الموديلات المزودة بموقت، الموقت غير مضبوط. >>> *ضبط الوقت الحالي.*
  (في المنتجات المزودة بميكرويف، يتحكم الموقت فقط في الميكرويف.)
- التيار الكهربي مقطوع. >>> *تأكد من وجود التيار الكهربي. افحص وحدات المنصهر في صندوق وحدات المنصهر. إذا لزم الأمر، استبدلها أو أعد ضبطها.*

(في الموديلات المزودة بموقت) تومض الساعة على الشاشة أو رمز الساعة مشغلا.

- حدث انقطاع مسبق للتيار الكهربي. >>> *اضبط الوقت / أوقف تشغيل الجهاز وأعد تشغيله.*

استشر وكيل الخدمة المعتمد أو الموزع الذي قمت بشراء المنتج منه إذا لم تستطع إصلاح المشكلة على الرغم من اتباع التعليمات الواردة في هذا القسم. لا تحاول إصلاح منتجا معيبا مطلقا بنفسك.

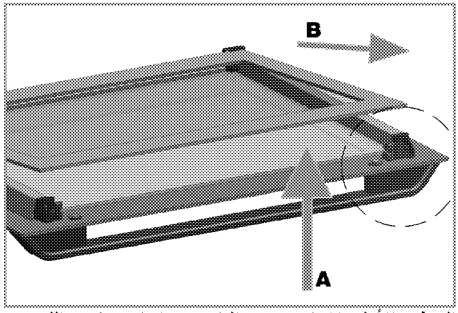

الخطوة الأولى لإعادة تجميع الباب هي إعادة تركيب اللوح الزجاجي الداخلي (2).
كما هو موضح بالشكل، ضع الزاوية المشطوفة للوح الزجاجي وبذلك يستقر مع الزاوية المشطوفة في الفتحة البلاستيكية.

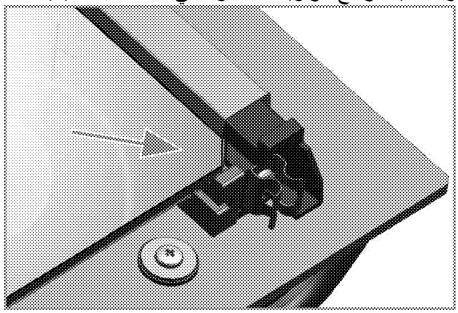

يجب تركيب اللوح الزجاجي الداخلي (2) في الفتحة البلاستيكية بالقرب من اللوح الزجاجي الداخلي الأعمق (1).
عند تركيب اللوح الزجاجي الداخلي الأعمق (1)، تأكد من أن الجانب المطبوع للوح مواجهًا للوح الزجاجي الداخلي.
من الهام استقرار الزاوية السفلية للوح الزجاجي الداخلي في الفتحة البلاستيكية السفلية.
ادفع الجزء البلاستيكي في اتجاه الإطار حتى تسمع صوت "طقطقة".

استبدال مصباح الموقد

خطر:
قبل استبدال مصباح الفرن، تأكد من فصل الجهاز عن التيار وتركه ليبرد لتجنب خطر الصدمة الكهربية.
أسطح ساخنة قد تسبب الحروق!

إن مصباح الموقد هو لمبة ضوئية خاصة يمكنها أن تقاوم حتى 300 درجة مئوية. *المواصفات الفنية*, صفحة 10 انظر "المواصفات الفنية" لمزيد من التفاصيل. يمكن الحصول على مصابيح الموقد من متاجر الأدوات الكهربية المحليين.

قد يختلف موضع المصباح عما هو موجود بالرسم التوضيحي.

المصباح المستخدم في هذا الجهاز ليس مناسبا لإضاءة غرف المنزل. الغرض المقصود من هذا المصباح هو مساعدة المستخدم على رؤية الأطعمة.

المصابيح المستخدمة في هذا الجهاز لها قدرة تحمل مادية قصوى تتمثل في درجات الحرارة فوق 50 درجة مئوية.

إذا كان الموقد مزودا بمصباح مستدير:

1. افصل المنتج عن التيار الكهربي.
2. أدر الغطاء الزجاجي عكس عقارب الساعة لفكه.

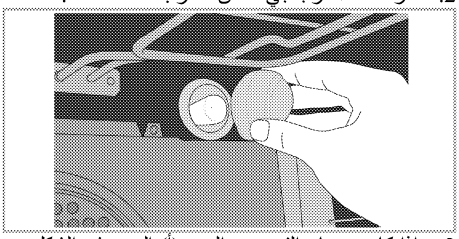

3. إذا كان مصباح الفرن من النوع (أ) المبين في الشكل أدناه، أزله عن طريق إدارته كما هو مبين واستبدله. إذا كان مصباح الفرن من النوع (ب) اسحبه وقم بإزالته كما هو مبين في الشكل أدناه واستبدله.

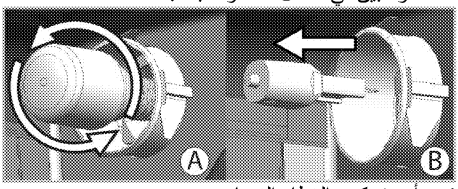

4. أعد تركيب الغطاء الزجاجي.

5. استخدم المياه الدافئة مع سائل التنظيف، وقطعة قماش ناعمة أو اسفنج لتنظيف الأتربة العالقة ثم قم بمسحه بقطعة قماش جافة.

نظّف باب الفرن

لتنظيف باب الموقد، استخدم المياه الدافئة مع سائل التنظيف، وقطعة قماش ناعمة أو قطعة إسفنج لتنظيف المنتج، ثم قم بمسحه بقطعة قماش جافة.

لا تستخدم أي منظفات كاشطة قوية أو سلك معدني خشن في تنظيف باب الفرن. فقد تتسبب هذه الأشياء في خدش السطح وتتلف الزجاج.

إزالة باب الموقد

1. افتح الباب الأمامي (1).
2. افتح المشابك الموجود بمبيت المُفصَّلة (2) الموجود على الجانب الأيمن والأيسر من الباب الأمامي بالضغط عليها لأسفل كما هو موضح بالشكل.

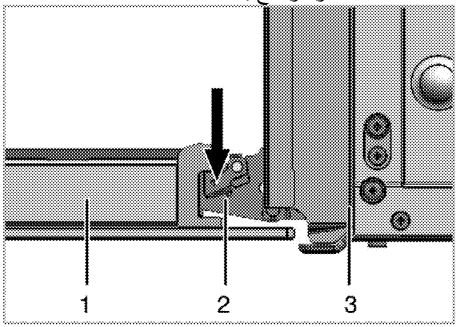

1 الباب الأمامي
2 المُفصَّلة
3 الفرن

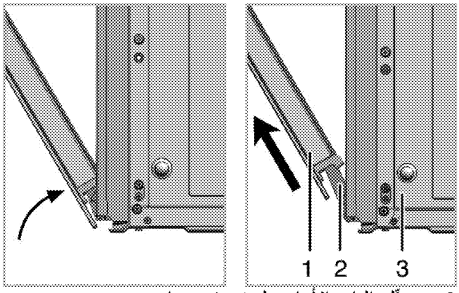

3. حرِّك الباب الأمامي لمنتصف مساره.
4. أزل الباب الأمامي عن طريق سحبه لأعلى لتحريره من المُفصَّلات اليمنى واليسرى.

ينبغي تنفيذ الخطوات التي قمت بها أثناء عملية الإزالة بترتيب عكسي لتركيب الباب. لا تنس إغلاق المشابك الموجودة عند مبيت المفصلة عند إعادة تثبيت الباب.

إزالة الزجاج الداخلي للباب

(هذه الخاصية اختيارية. يمكن ألا تكون موجودة في منتجك.)

يمكن نزع لوح الزجاج الداخلي لباب الموقد للتنظيف

افتح باب الموقد.

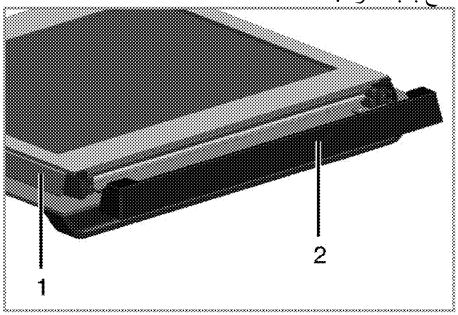

1 إطار
2 الجزء البلاستيكي

اجذب الجزء البلاستيكي المثبت بالجزء العلوي من الباب الأمامي باتجاهك، ثم أزله.

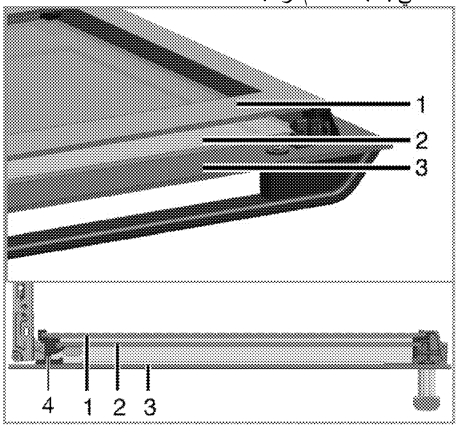

1 اللوح الزجاجي الداخلي الأعمق
2 اللوح الزجاجي الداخلي
3 اللوح الزجاجي الخارجي
4 فتحة اللوح الزجاجي البلاستيكي السفلية

كما هو موضح بالشكل، ارفع اللوح الزجاجي الداخلي الأعمق برفق في الاتجاه **A** واسحبه للخارج في الاتجاه **B**.

كرر نفس الإجراء لإزالة اللوح الزجاجي الداخلي (2).

معلومات عامة

ستمتد فترة الخدمة للمنتج وستقل المشكلات المتكررة إذا تم تنظيف المنتج على فترات زمنية منتظمة.

خطر:
افصل المنتج من مزود التيار قبل بدء أعمال الصيانة والتنظيف.
يوجد خطر وقوع صدمة كهربية!

خطر:
اترك الجهاز يبرد قبل تنظيفه.
أسطح ساخنة قد تسبب الحروق!

- قم بتنظيف المنتج بالكامل بعد كل استخدام. نظف الجهاز بعناية بعد كل مرة استخدام، فبهذه الطريقة سيكون ممكنًا إزالة أي رواسب طهي بشكل أسهل، ومن ثم تتفادى حرقها عند استخدام الموقد في المرة التالية.
- لا يتطلب تنظيف الجهاز أي مواد تنظيف خاصة. استخدم المياه الدافئة مع سائل التنظيف، وقطعة قماش ناعمة أو اسفنج لتنظيف المنتج ثم قم بمسحه بقطعة قماش جافة.
- تأكد دائماً من مسح أي سوائل زائدة تماماً بعد التنظيف ومسح أي انكساب في الحال.
- لا تستخدم مواد التنظيف التي تحتوي على احماض أو كلور لتنظيف أسطح الاستانلس والمقبض. استخدم قطعة قماش ناعمة مع منظف سائل (لا يعمل على التآكل) لمسح هذه الأجزاء وتنظيفها، مع الانتباه للمسح في اتجاه واحد.

قد يلحق التلف بسطح الجهاز بفعل بعض مواد التنظيف أو المطهرات.
لذا لا تستخدم أي مواد تطهير قوية أو مساحيق/كريم التنظيف أو أدوات حادة.

لا تستخدم منظفات البخار لتنظيف الجهاز حيث أن ذلك قد يتسبب في صدمة كهربائية.

تنظيف لوحة التحكم

قم بتنظيف لوحة التحكم والمقابض بقطعة قماش مبللة ثم امسحها لتجففها.

إذا كان منتجك مجهزًا بمفاتيح/ مقابض لا تقم بإزالة مقابض التحكم لتنظيف لوحة التحكم.
فقد تتلف لوحة التحكم!

تنظيف الموقد

لتنظيف الجدران الجانبية

(هذه الخاصية اختيارية. يمكن ألا تكون موجودة في منتجك.)

1. أزل القسم الأمامي للحامل الجانبي بسحبه في عكس اتجاه الجدار الجانبي.
2. أخرج الحامل الجانبي تمامًا بسحبه باتجاهك.

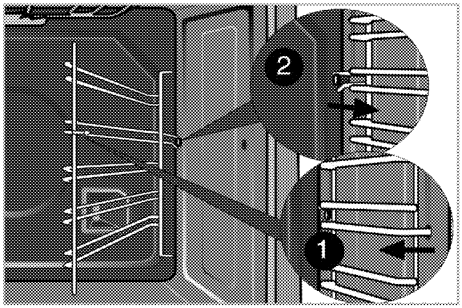

الجدران الحفازة

(هذه الخاصية اختيارية. يمكن ألا تكون موجودة في منتجك.)

الجدران الجانبية الداخلية (A) و/أو الجدار الخلفي (B) بمنتجك يمكن أن يتم تكسيتها بطبقة مينا حفازة. الجدران الحفازة بها درجة لون مط خفيفة وسطح حبيبي. يتعين ألا يتم تنظيف الجدران الحفازة للفرن. الأسطح الحبيبية للجدران الحفازة يتم تنظيفها أوتوماتيكيًا من خلال امتصاص وتحويل الزيوت المنسكبة (البخار وديوكسيدات الكربون).

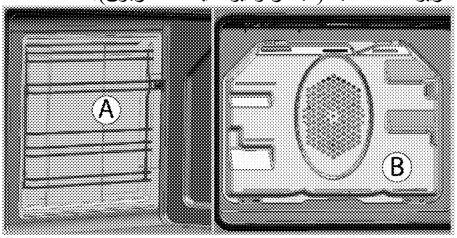

التنظيف السهل بالبخار

يضمن التنظيف السهل لأن الأتربة (التي لم تنتظر لفترة طويلة) يتم تليينها بالبخار الذي يتكون داخل الفرن وتكثف قطرات المياه على الأسطح الداخلية للفرن.

1. عليك إزالة كافة الملحقات من داخل الفرن.
2. صب 500 مل من الماء في صينية الفرن وضع الصينية في الرف الثاني للفرن.

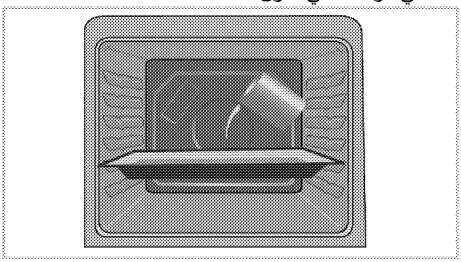

3. ضبط الفرن إلى السهل وضع التنظيف بالبخار وتشغيل على حرارة 100 درجة مئوية لمدة 25 دقيقة.
4. افتح الباب وامسح الأسطح الداخلية للفرن بقطعة اسفنج أو قماش رطبة.

اطهي المعجنات وفقًا للوضع ودرجة الحرارة الموضحة في جدول الطهي. إذا كان الجزء السفلي لم يتحول إلى اللون البني بالدرجة الكافية بعد، ضعها في رف أقل طبقة في المرة التالية.

نصائح لطهي الخضروات

- إذا نفذت السوائل من طبق الخضراوات وأصبح جافاً جداً، قم بطهوه في قدر ذو غطاء بدلاً من الصينية. الأواني المغلقة ستحتفظ بسوائل الطبق.
- إذا لم يتم طهو طبق الفواكه، قم بغلي الفواكه مسبقاً أو قم بإعدادها مثل الفواكه المعلبة وضعها في الفرن.

كيفية تشغيل المشواة

تحذير
أغلق باب الفرن أثناء عملية الشواء.
أسطح ساخنة قد تسبب الحروق!

- **أدر مقبض ضبط الوقت عكس اتجاه عقارب الساعة إلى رمز اليد عند الشي.**

تشغيل الشواية

1. أدر مقبض الوظيفة في اتجاه رمز الشواية المطلوب.
2. ثم، حدد درجة حرارة الشي المطلوبة.
3. نفذ عملية التسخين المسبق لمدة 5 دقائق، إذا تطلب الأمر.

» يضيء ضوء درجة الحرارة.

إيقاف تشغيل الشواية

1. أدر مقبض الوظيفة باتجاه وضع إيقاف التشغيل (العلوي).

الأطعمة غير المناسبة للشواء قد تمثل خطر الحريق. في عملية الشواء، استخدم الطعام المناسب لحرارة الشواء الشديدة فقط.
لا تضع الطعام بعيدًا أكثر من اللازم في مؤخرة المشواة. فهذه المنطقة هي الأكثر سخونة وقد يتسبب ذلك في اشتعال الدهون.

وظيفة السيخ الدوار

عند تحديد وظيفة المشواة، يبدأ محرك السيخ الدوار في الدوران.

محرك السيخ يعمل مع وظيفة الشواء. بمجرد أن يتم تشغيل وظيفة الشواء يتم توصيل وفصل مسخن الشواء بشكل متقطع. في الوقت الذي تتم فيه تفعيل مسخن الشواية فإن محرك السيخ يعمل وعند إيقاف تفعيله يتوقف محرك السيخ. هذا ليس عيبًا.

- بعد تحديد وظيفة الشواية، قم بتسيخ اللحم أو الدجاج في السيخ باستخدام الشوكة (3).
- أدخل السيخ الدوار في فتحته في موتور التدوير الموجود بالجدار الخلفي للموقد.
  ضع السيخ الدوار في إطار السيخ.
- ضع الإطار في الحامل المناسب بالموقد.
- ضع صينية على أحد الحوامل السفلية لتجميع الدهون المتساقطة. ضع بعض الماء في الصينية لتسهيل عملية التنظيف.
- **لا تنس إزالة المقبض البلاستيكي من السيخ الدوار.((تختلف تبعًا لطراز المنتج.))**
- عند اكتمال عملية الطهي، ثبت المقبض البلاستيكي وأخرج الطعام من الموقد.((تختلف تبعًا لطراز المنتج.))

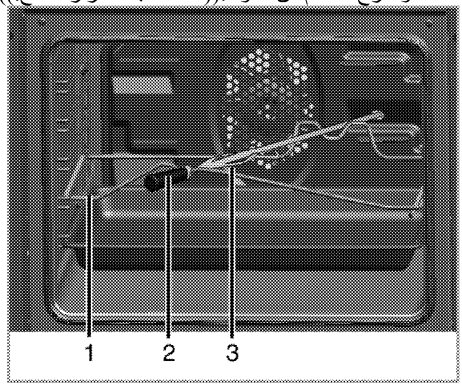

1 إطار السيخ الدوار
2 مقبض بلاستيكي *
3 الشوكة
* (تختلف تبعًا لطراز المنتج.)

جدول أوقات الطهي الخاص بالشواء

الشواء بالمشواة الكهربائية

الطعام	موضع الحامل	درجة الحرارة الموصى بها (°C)**	وقت الشواء (تقريبًا)
الأسماك	4...5	max/250	20...25 دقيقة. §
شرائح الدجاج	4...5	max/250	25...35 دقيقة.
شرائح لحم الغنم	4...5	max/250	20...25 دقيقة.
اللحم البقري المشوي	4...5	max/250	25...30 دقيقة. §
شرائح لحم العجل	4...5	max/250	25...30 دقيقة. §
الخبز المحمص. *	4	max/250	1...3 دقيقة.

§ يتوقف على السُمك
*التسخين الأولي لمدة 5 دقائق
**في حالة تعذر ضبط درجة حرارة الشواء في منتجك، فستعمل الشواية بدرجة الحرارة القصوى.

3. حدد وضع التشغيل ودرجة الحرارة، راجع. *كيفية تشغيل الموقد الكهربائي*, صفحة 16.

» يتم تسخين الفرن حتى الوصول إلى الحرارة المضبوطة مسبقًا ويحتفظ بهذه الحرارة حتى نهاية وقت الطهي المحدد.

4. فور انتهاء وقت الطهي، يدور مقبض إعداد الوقت في عكس اتجاه عقارب الساعة تلقائيًا. يتم سماع صوت تنبيه يدل على انتهاء الوقت المضبوط ويتم قطع التيار الكهربي.

إذا كنت لا ترغب في استخدام وظيفة الموقت، فأدر المقبض عكس اتجاه عقارب الساعة وفي اتجاه رمز اليد.

5. أوقف تشغيل الموقد باستخدام مقبض إعداد الوقت ومقبض الوظيفة ومقبض درجة الحرارة.

إيقاف تشغيل الموقد قبل انتهاء الوقت المحدد

1. أدر مقبض ضبط الوقت عكس اتجاه عقارب الساعة حتى يتوقف.
2. أوقف تشغيل الموقد باستخدام مقبض الوظيفة ومقبض درجة الحرارة.

جدول أوقات الطهي

التوقيتات في هذا الرسم مُعدة كدليل إرشادي. قد تختلف التوقيتات بسبب درجة حرارة الطعام، وكثافته، ونوعه، وتفضيلك للطهي.

التحميص والشواء

الرف الأول في الفرن هو **الرف**السفلي.

الطبق	رقم مستوى الطهي		موضع الحامل	درجة الحرارة (بالدرجة المئوية)	وقت الطهي (بالدقيقة) (تقريبًا)
** الكعك في الصينية	مستوى واحد		3	175	25 ... 30
** الكعك المطهي في قالب	مستوى واحد		2	175	40 ... 50
** الكعك المطهي في ورق الطهي	مستوى واحد		3	175	25 ... 30
** الكعك الاسفنجي	مستوى واحد		3	200	5 ... 10
** الكعك المحلي	مستوى واحد		3	175	25 ... 30
** معجنات الفطائر	مستوى واحد		2	200	30 ... 40
** المعجنات الدسمة	مستوى واحد		2	200	25 ... 35
**الخميرة	مستوى واحد		2	200	35 ... 45
** لازانيا	مستوى واحد		2 - 3	200	30 ... 40
** البيتزا	مستوى واحد		2	200 ... 220	15 ... 20
شرائح اللحم البقري (كاملة) / مشوية	مستوى واحد		3	25 دقيقة. 250/ حد أقصى، ثم 180 190	100 ... 120
سيقان الضأن (الكسرولة)	مستوى واحد		3	25 دقيقة. 220/ حد أقصى، ثم 180 190	70 ... 90
الدجاج المشوي	مستوى واحد		2	15 دقيقة. 250/ حد أقصى، ثم 180 190	55 ... 65
الديك الرومي (5.5 كجم)	مستوى واحد		1	25 دقيقة. 250/ حد أقصى، ثم 180 190	150 ... 210
الأسماك	مستوى واحد		3	200	20 ... 30

(**) بالنسبة لعمليات الطهي التي تتطلب التسخين المسبق، سخن الفرن في البداية حتى يصل إلى درجة الحرارة المحددة.

نصائح عند خبز الكعك

- إذا كانت الكعكة جافة جداً، قم بزيادة درجة الحرارة 10 درجات مئوية وقم بتقليل وقت الطهي.
- إذا كانت الكعكة رطبة، استخدم سائل أقل أو قم بتخفيض درجة الحرارة بمقدار 10 درجة مئوية.
- إذا كانت الكعكة داكنة للغاية من الأعلى، ضعها على الرف السفلي، وقم بتخفيض درجة الحرارة وزيادة وقت الطهي.
- إذا كانت مطهوة جيداً من الداخل ولكنها لزجة من الخارج استخدم سائل أقل، وقم بتخفيض درجة الحرارة وزيادة وقت الطهي.

نصائح عند خبز المعجنات

- إذا كانت المعجنات جافة جداً، قم بزيادة درجة الحرارة 10 درجات مئوية وقم بتقليل وقت الطهي. رطّب طبقات العجين بالصلصة المكونة من اللبن والزيت والبيض واللبن الرائب.
- إذا أخذت المعجنات وقتاً طويلاً في الخبز، انتبه أن ثخانة المعجنات التي قمت بإعدادها لا تتجاوز عمق الصينية.
- إذا احمر الجزء العلوي من المعجنات، ولكن الجزء السفلي لم يتم طهوه، تأكد من أن مقدار الصلصة التي قمت باستخدامها مع المعجنات ليست كثيرة في أسفل المعجنات. جرب توزيع الصلصة بشكل متساو بين طبقات العجين وفوقها للحصول على تحميص متساو.

(تختلف تبعًا لطراز المنتج.)

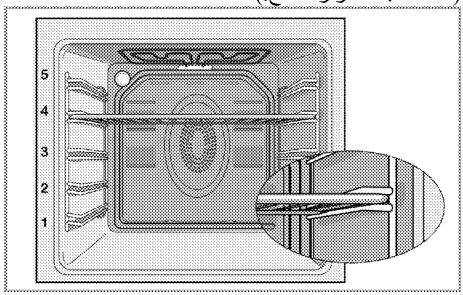

أوضاع التشغيل

قد يختلف ترتيب أوضاع التشغيل الموضحة هنا عن الترتيب على المنتج الموجود لديك.

التسخين العلوي والسفلي

التسخين العلوي والسفلي قيد التشغيل. يتم تسخين الطعام من الجزء العلوي والسفلي في نفس الوقت. على سبيل المثال، يعد مناسبًا للكعك والمعجنات أو الكعك والكسرولات في قوالب الخبز. الطهي باستخدام صينية واحدة فقط.

التسخين السفلي

التسخين السفلي فقط قيد التشغيل. يعد مناسبًا للبتيزا والأطعمة التي تريد إكسابها اللون البني من أسفل.

لابد من استخدام هذه الوظيفة للتنظيف السهل بالبخار أيضاً.

الجزء السفلي المدعم للمروحة/التسخين العلوي

التسخين العلوي والتسخين السفلي بالإضافة إلى المروحة (في الجدار الخلفي) قيد التشغيل. يتم توزيع الهواء الساخن بالتساوي خلال الموقد بصورة سريعة بفضل المروحة. الطهي باستخدام صينية واحدة فقط.

الشواية + المروحة

لا يكون تأثير الشي كبيرًا كما هو الوضع في حالة الشي الكامل

- ضع قطعًا صغيرة أو متوسطة الحجم في موضع الرف الصحيح أسفل سخان المشواة لشيها.
- اضبط درجة الحرارة المطلوبة.
- قلب الطعام بعد مرور نصف وقت الشواء.

الشي الكامل المزود بالسيخ الدوار

الشي الكامل والسيخ الدوار قيد التشغيل. تعد مناسبة للشي وعمل المشويات باستخدام قطع كبيرة من اللحم.

المُعزز

تستخدم هذه الوظيفة لتسخين الموقد بسرعة، ولا تعد هذه الوظيفة مناسبة لطهي الطعام.

- حدد درجة الحرارة المطلوبة بعد تحديد هذه الوظيفة. يضيء ضوء درجة الحرارة ويتم تسخين الموقد.
- ينطفأ الضوء بعد اكتمال عملية التسخين. حدد الآن الوظيفة المطلوبة لطهي الطعام.

استخدام ساعة الموقد

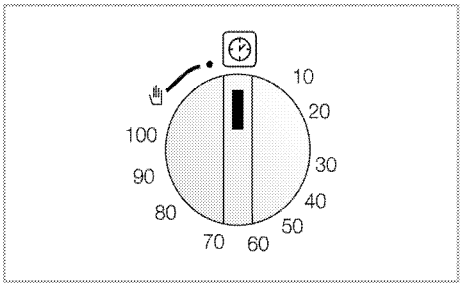

بدء الطهي

لتشغيل الموقد، يجب تحديد وضع الطهي و درجة الحرارة المطلوبة، ثم تقم بضبط الوقت. وإلا، فلن يعمل الفرن.

1. أدر مقبض ضبط الوقت باتجاه عقارب الساعة لضبط وقت الطهي.
2. ضع الطبق في الفرن.

5 كيفية تشغيل الموقد

معلومات عامة حول الخبز والتحمير والشيّ

تحذير
أسطح ساخنة قد تسبب الحروق!
قد يصبح الجهاز ساخنًا أثناء استخدامه. لا تقم مطلقًا بلمس الشعلات الساخنة أو الأجزاء الداخلية من الفرن أو عناصر التسخين أو ما إلى ذلك. وحافظ على بقاء الأطفال بعيدًا عن الجهاز!
استخدم دومًا القفازات المقاومة للحرارة عند وضع الأطباق داخل الفرن أو عند إخراجها منه.

خطر:
توخ الحرص عند فتح باب الفرن حيث قد تتسرب الأبخرة.
البخار الخارج يمكن أن يحرق يديك، أو وجهك و/أو عينيك.

نصائح عند الخبز

- استخدم ألواح معدنية مطلية لا يلتصق الطعام بها أو أواني من الألومنيوم أو قوالب السليكون المقاومة للحرارة.
- استغل المساحة المتوفرة على الحمالة أحسن استغلال.
- ضع قالب الخبز في منتصف الحامل.
- حدد الموضع الصحيح للحامل قبل تشغيل الموقد أو الشواية. تجنب تغيير موضع الحامل عندما يكون الموقد ساخنًا.
- ابق باب الفرن مغلقًا.

نصائح عند التحمير

- سيعمل تتبيل الدجاجة الكاملة والديك الرومي وشرائح اللحم الكبيرة بتتبيلة كعصير الليمون والفلفل الأسود قبل الطهي على زيادة تحسن عملية الطهي.
- يستغرق طهي اللحم ذي العظم مدة أطول تقدر بحوالي 15 إلى 30 دقيقة قبل أن يتم طهيها عند مقارنتها بطهي شريحة لحم بنفس الحجم خالية من العظم.
- يتطلب كل سم من سُمك اللحم مدة من 4 إلى 5 دقائق تقريبًا من وقت الطهي.
- اترك اللحم داخل الموقد لمدة 10 دقائق بعد انتهاء الوقت اللازم للطهي. من الأفضل توزيع عصير الليمون على كامل قطعة اللحم وعدم تسربه عند تقطيع اللحم.
- ينبغي وضع السمك في الحامل الأوسط أو الحامل السفلي في اللوح المقاوم للحرارة.

نصائح عند الشيّ

عند شيّ اللحم أو الأسماك والدواجن، فإنها تصبح بنية بسرعة، فأضف لها قشرة لذيذة ولا تدعها جافة. إن القطع المستوية، وأسياخ اللحم والسجق مناسبة تمامًا للشي مثلها مثل الخضروات التي بها كميات كبيرة من الماء كالطماطم والبصل.

- وزع القطع ليتم شيها على الشواية السلكية أو في صينية الخبز المزودة بشواية سلكية بحيث لا تتجاوز المساحة التي تغطيها قطع اللحم مساحة حجم السخان.
- أمل الشواية السلكية أو صينية الخبز مع ضبط الشواية في الموقد بالمستوى المطلوب. إذا كنت تقوم بالشي على الشواية السلكية، فقم بإمالة صينية الخبز إلى الحامل السفلي لتجميع الدهون المتساقطة. أضف بعض الماء إلى صينية الخبز لتنظيفها فيما بعد بسهولة.

الأطعمة غير المناسبة للشواء قد تمثل خطر الحريق. في عملية الشواء، استخدم الطعام المناسب لحرارة الشواء الشديدة فقط.
لا تضع الطعام بعيدًا أكثر من اللازم في مؤخرة المشواة. فهذه المنطقة هي الأكثر سخونة وقد يتسبب ذلك في اشتعال الدهون.

كيفية تشغيل الموقد الكهربائي

حدد درجة الحرارة ووضع التشغيل

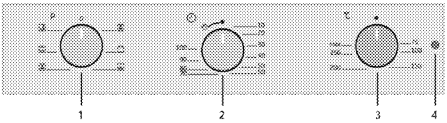

1 مقبض الوظيفة

2 مقبض الترومستات

1. عيّن موقت الفرن إلى وقت الطهي المطلوب، راجع *استخدام ساعة الموقد*, صفحة 17.
2. اضبط مقبض درجة الحرارة إلى درجة الحرارة المطلوبة.
3. اضبط مقبض الوظيفة إلى وضع التشغيل المطلوب.

» يتم تسخين الموقد إلى درجة الحرارة المطلوبة والحفاظ عليها. يظل مصباح الحرارة مشغلاً أثناء التسخين.

إيقاف تشغيل الموقد الكهربائي

قم بتبديل موقت الفرن إلى وضع الإيقاف.

عند ضبط الموقت إلى وقت معين، فسوف يتوقف تلقائيًا، راجع *استخدام ساعة الموقد*, صفحة 17

أدر مقبض الوظيفة ومقبض درجة الحرارة إلى وضع إيقاف التشغيل (العلوي).

من الهام وضع الشواية السلكية على الحامل السلكي بشكل صحيح. يجب إدخال الشواية السلكية بين الحوامل السلكية كما هو موضح بالشكل.

لا تجعل الشواية السلكية تقف في مواجهة الجدار الخلفي للموقد. أمل الشواية السلكية للجزء الأمامي من الحامل واجعلها تستقر بمساعدة الباب للحصول على أداء جيد للشواية.

نصائح لتوفير الطاقة

ستساعدك النصائح التالية على استخدام الجهاز بطريقة فعالة بيئيًا وموفرة للطاقة:

- استخدم صينيات ملونة مطلية بالمينا، تحسينًا لانتقال الحرارة.
- أثناء طهي وجباتك، قم بإجراء عملية تسخين مسبق إن تم النصح بذلك في دليل المستخدم أو إرشادات الطهي.
- أثناء الطهي، لا تفتح باب الفرن بشكل متكرر.
- حاول أن تطبخ أكثر من طبق في نفس الوقت كلما أمكن. يمكنك الطهي بوضع طبقي طهي على الشواية السلكية.
- اطبخ أكثر من طبق واحد بعد الآخر. حيث سيكون الفرن ساخنًا أصلاً.
- يمكنك توفير الطاقة بإيقاف الفرن قبل انتهاء وقت الطهي ببضع دقائق. لا تفتح باب الموقد.
- اعمل دومًا على إذابة الثلج من الوجبات المجمدة قبل طهيها.

الاستخدام الأول

عملية التنظيف الأولى للجهاز

قد يلحق التلف بسطح الجهاز بفعل بعض مواد التنظيف أو المطهرات.
لذا لا تستخدم أي مواد تطهير قوية أو مساحيق/كريم التنظيف أو أدوات حادة.

1. أزل كافة مواد التغليف.
2. امسح أسطح الجهاز بقطعة قماش مبللة أو أسفنجة، ثم امسحها بقطعة قماش للتجفيف.

التسخين الأوّلي

يجب تسخين الجهاز لمدة 30 دقيقة ثم إيقاف تشغيله. لذا سيتم حرق أية بقايا طهي أو طبقات وإزالتها.

تحذير
أسطح ساخنة قد تسبب الحروق!
قد يصبح الجهاز ساخنًا أثناء استخدامه. لا تقم مطلقًا بلمس الشعلات الساخنة أو الأجزاء الداخلية من الفرن أو عناصر التسخين أو ما إلى ذلك. وحافظ على بقاء الأطفال بعيدًا عن الجهاز!
استخدم دومًا القفازات المقاومة للحرارة عند وضع الأطباق داخل الفرن أو عند إخراجها منه.

الفرن الكهربائي

1. أزل كافة صينيات الخبز والشواية السلكية من الفرن.
2. أغلق باب الفرن.
3. حدد وضع السكون
4. حدد أعلى طاقة للشواية، راجع *كيفية تشغيل الموقد الكهربائي*, صفحة 16.
5. قم بتشغيل الموقد لمدة 30 دقيقة.
6. أوقف تشغيل الموقد، راجع*كيفية تشغيل الموقد الكهربائي*, صفحة 16

موقد الشيّ

1. أزل كافة صينيات الخبز والشواية السلكية من الفرن.
2. أغلق باب الفرن.
3. حدد أعلى طاقة للشواية، راجع *كيفية تشغيل المشواة*, صفحة 19.
4. قم بتشغيل الموقد لمدة 30 دقيقة.
5. أوقف تشغيل الشواية، راجع*كيفية تشغيل المشواة*, صفحة 19

قد تنبعث بعض الروائح والأدخنة لمدة ساعتين أثناء التشغيل لأول مرة. هذا أمر طبيعي. تأكد من أن تهوية الغرفة جيدة لإزالة الأدخنة والروائح. تجنب الاستنشاق المباشر للدخان والروائح المنبعثة.

خطر:
لا يجوز توصيل الجهاز بمزود التيار إلا عبر شخص مفوض ومؤهل. لا تبدأ فترة ضمان الجهاز سوى بعد التثبيت الصحيح.
لن يتحمل المصنع المسئولية عن أية أضرار تنجم من قيام أشخاص غير معتمدين بأي من هذه الإجراءات.

خطر:
يجب ألا يكون أنبوب الأمان مثبتًا أو منثنيًا أو موضوعًا بحيث يعيق الحركة أو ملامسًا للأجزاء الساخنة بالجهاز.
لابد من استبدال كابل الطاقة التالف من قبل فني كهربائي مؤهل. وإلا، فهناك خطر حدوث صدمة كهربائية، أو ماس كهربائي، أو حريق!

- يجب أن يتوافق التوصيل مع اللوائح القومية.
- يجب أن تتوافق بيانات مصدر الإمداد بالتيار الرئيسي مع البيانات المحددة على ملصق النوع بالمنتج. افتح الباب الأمامي لمشاهدة ملصق النوع.
- يجب أن يتوافق كابل الطاقة الخاصة بالمنتج مع القيم الموضحة في جدول المواصفات الفنية".

خطر:
قبل الشروع في أي إجراء من إجراءات التركيب الكهربي، يُرجى فصل الجهاز من مصدر الإمداد بالتيار الرئيسي.
يوجد خطر وقوع صدمة كهربية!

يجب أن يكون قابس كابل الطاقة في مكان يسهل الوصول إليه بعد التركيب (لا تقم بتمريره فوق الشعلة).

أثناء توصيل الأسلاك الكهربائية، يجب أن تلتزم باللوائح المحلية والوطنية السارية، وينبغي أن تستخدم مأخذ التوصيل / الخط والقابس المناسب للفرن. في حالة تجاوز حدود طاقة المنتج للقدرة الكهربائية لمأخذ التوصيل / المقبس / الخط، يجب توصيل المنتج من خلال تركيب كهربائي ثابت مباشرةً بدون استخدام مأخذ التيار / المقبس / الخط.

أدخل قابس كابل الطاقة في المقبس.

تركيب المنتج

1. أمل الموقد داخل الوحدة، ثم قم بمحاذاته وإحكامه مع التأكد من عدم تمزق كابل الطاقة و/أو انحشاره.

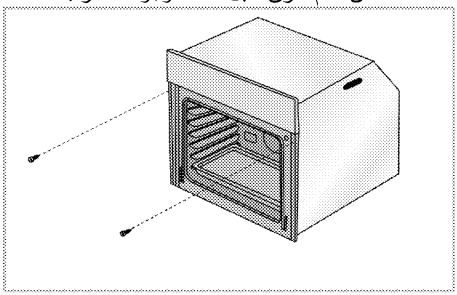

أحكم تثبيت الموقد باستخدام 2 مسامير كما هو موضح.

بالنسبة للمنتجات المزودة بمروحة تبريد (يمكن ألا تكون موجودة في منتجك.)

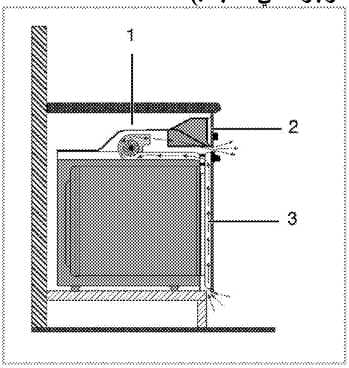

1 مروحة تبريد
2 لوحة التحكم
3 الباب

تبرد مروحة التبريد المدمجة كلاً من الوحدة المدمجة ومقدمة المنتج.

تستمر مروحة التبريد في العمل لمدة 20 - 30 دقيقة تقريبًا بعد إيقاف تشغيل الموقد.
إذا قمت بالطهي ببرمجة مؤقت الفرن، فسيتم إيقاف مروحة التبريد أيضاً في نهاية وقت الطهي مع جميع الوظائف

المراجعة النهائية

1. تشغيل المنتج.
2. تحقق من تشغيل الوظائف.

التخلص من المنتج القديم

- قم بتخزين الجهاز في صندوقه الأصلي وقم بنقل الجهاز في الصندوق الكرتوني الأصلي الخاص به. اتبع التعليمات المكتوبة على الصندوق. إذا لم يكن لديك الصندوق الأصلي، قم بلف الجهاز بالغطاء ذو الفقاقيع أو بالورق المقوى السميك وقم بربطه بإحكام لتجنب تلفه أثناء النقل.
- لتجنب تسبب الرف السلكي والصينية الموجودة دخل الفرن في إتلاف باب الفرن، ضع شريط من الورق المقوى داخل باب الفرن بحيث يحاذي موضع الصينيات. قم أيضًا بإحكام ربط باب الفرن بجدرانه الجانبية.
- يجب تجنب استخدام مقبض الباب في حمل الجهاز أو تحريكه.

لا تضع أي عناصر على الجهاز وتقم بتحريكها في وضع منتصب.

افحص الشكل العام للمنتج للتأكد من عدم وقوع أي تلف له أثناء النقل.

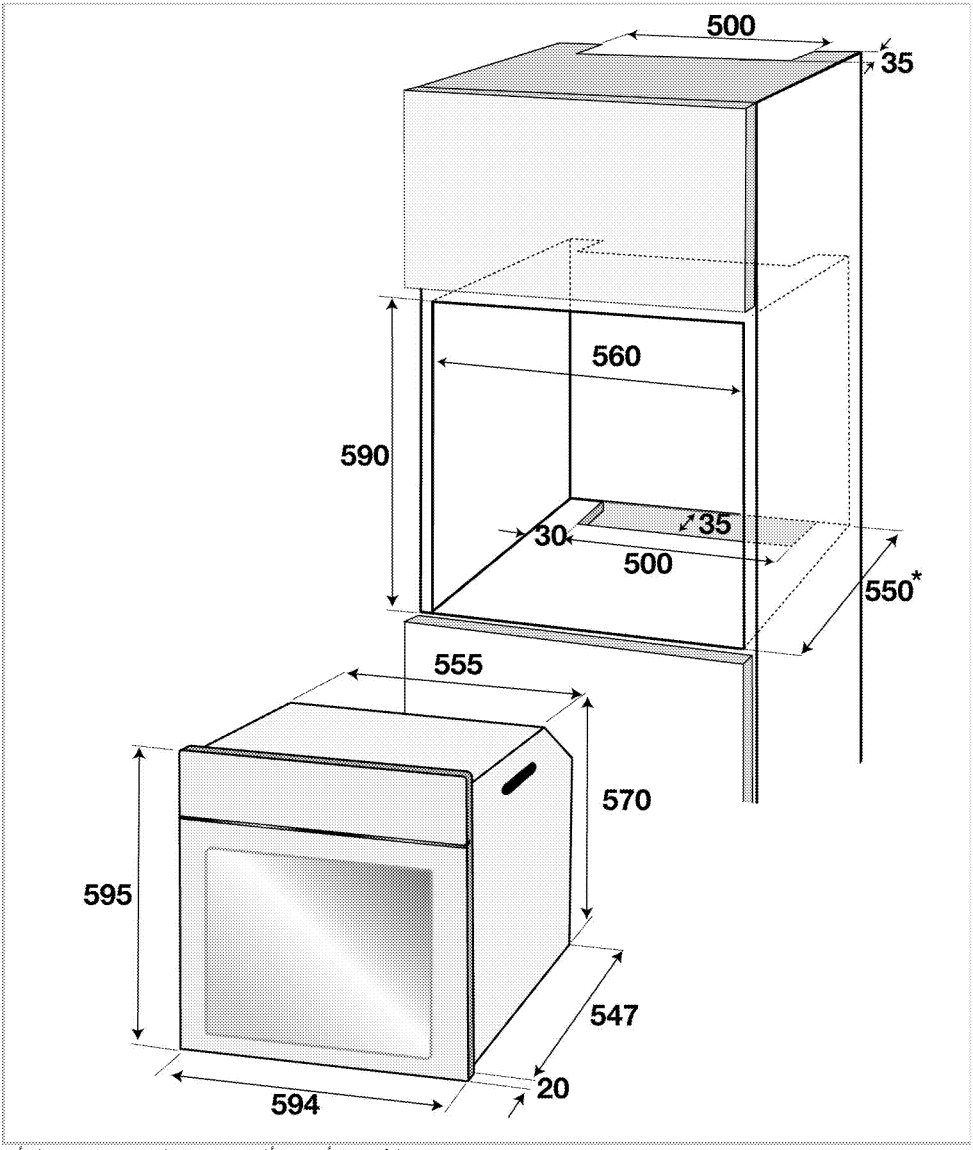

* دقيقة.

التركيب والتوصيل

- يمكن تركيب المنتج وتوصيله فقط وفقًا لقواعد التركيب القانونية.

التوصيل الكهربائي

قم بتوصيل المنتج بطرف / منفذ أرضي محمي بواسطة دارة إيقاف مصغرة ذات سعة مناسبة وفقًا لما هو وارد في جدول "المواصفات الفنية". يجب أن يقوم فني كهربائي مؤهل بتركيب الطرف الأرضي أثناء استخدام المنتج سواء بمحول أم لا. لن تتحمل شركتنا المسئولية عن أية أضرار قد تنجم عن استخدام المنتج بدون تركيب طرف أرضي وفقا للتشريعات المحلية.

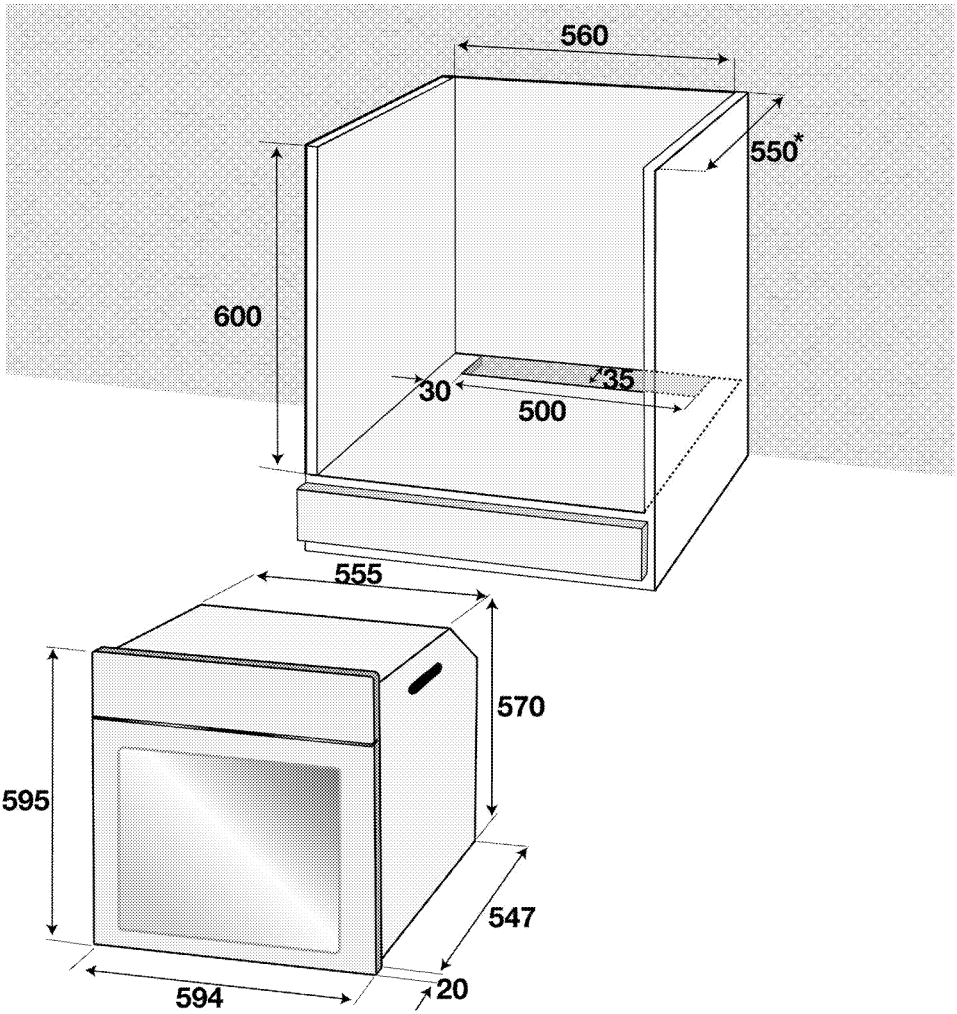

* دقيقة.

ليظل الضمان ساري المفعول، ينبغي أن يقوم الفني المؤهل بتركيب الجهاز وفقًا للوائح الحالية.

يرجى ملاحظة أن عملية إعداد الموقع والتركيبات الكهربية الخاصة بالمنتج تقع في نطاق مسئولية العميل.

خطر:
يجب تركيب الجهاز وفقًا لكافة لوائح الغاز و/أو الكهرباء المحلية.

خطر:
قبل القيام بعملية التركيب، افحص بصريا المنتج للتأكد من عدم وجود عيوب به. وإذا وجدت عيوب، لا تقم بتركيبه.
فالمنتجات التالفة تتسبب في مخاطر على سلامتك.

قبل تركيب الجهاز

تم تصميم الجهاز ليتم تركيبه في وحدات المطابخ المتوفرة بالأسواق. يجب ترك مسافة آمنة بين الجهاز وجدران المطبخ والأثاث. انظر الشكل (القيم بالمليمتر).

- يجب أن تكون الأسطح والصفائح الصناعية والمواد اللاصقة المستخدمة مقاومة للحرارة (100 درجة مئوية بحد أدنى).
- يجب أن تكون ووحدات المطبخ في مستوى واحد ومثبتة.
- في حالة وجود درج تحت الفرن، يجب تركيب حاجب بين الفرن والدرج.
- ينبغي أن يقوم شخصان على الأقل بحمل الجهاز.

لا تقم بتركيب الجهاز بالقرب من الثلاجات أو المجمدات (أجهزة الفريزر). حيث ستعمل الحرارة المنبعثة من الجهاز إلى زيادة استهلاك أجهزة التبريد للطاقة.

يجب تجنب استخدام مقبض الباب في حمل الجهاز أو تحريكه.

إذا كان الجهاز مزودًا بمقابض سلكية، ادفع المقابض داخل الجدران الجانبية بعد تحريك الجهاز.

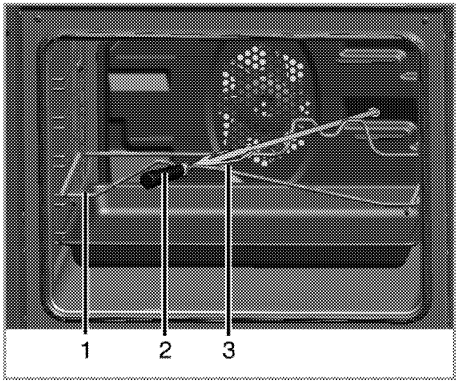

1 إطار السيخ الدوار
2 مقبض بلاستيكي *
3 الشوكة
* (تختلف تبعًا لطراز المنتج.)

المواصفات الفنية

الجهد الكهربي/التردد	240-220 فولط ~ 60/50 هرتز
إجمالي استهلاك الطاقة	2.4 كيلو واط
المنصهر	A 13
نوع الكابل/المقطع	FG-VV05H.دقيقة 3 x1,5 ملم^2
الأبعاد الخارجية (الارتفاع/العرض/العمق)	595 ملم/594 ملم/567 ملم
أبعاد التركيب (الارتفاع/العرض/العمق)	**590 أو 600 ملم/560 ملم/دقيقة. 550 ملم
الموقد الرئيسي	**موقد متعدد الوظائف**
المصباح الداخلي	25/15 واط
استهلاك الطاقة بالشواية	2.2 كيلو واط

الأساسيات: معلومات حول بطاقة تصنيف الطاقة للمواقد الكهربية وفقا لمعيار 1-60350EN / 1-60350IEC. هذه القيم موصى بها وفقا للحمل القياسي لوظائف السخانات من أسفل لأعلى أو التسخين بواسطة المراوح (إن وجدت) يتم تحديد فئة كفاءة الطاقة وفقا للأولوية التالية بناء على ما إذا كانت الوظائف ذات الصلة موجودة في المنتج أم لا. 1- الطهي بالمروحة الاقتصادية، 2- الطهي البطيء ، 3- الطهي السريع ، 4- الحرارة العلوية والسفلية مع المروحة ، 5- التسخين العلوي والسفلي.

** انظر . *التركيب*, صفحة 11.

قد تختلف المواصفات الفنية بدون إشعار مسبق لتحسين جودة المنتج.

الأشكال الواردة في هذا الدليل هي للتوضيح وقد لا تتوافق مع منتجك.

تم الحصول على القيم الواردة في بطاقات المنتج أو في المستندات المرفقة معه في ظروف معملية وفقا للمعايير ذات الصلة. وربما تختلف هذه القيم وفقا لظروف تشغيل المنتج وظروف البيئة المحطية.

محتويات العبوة

يمكن أن تتنوع الملحقات المرفقة وفقا لطراز المنتج. قد لا تتوافر كل الملحقات الواردة في دليل المستخدم في المنتج الخاص بك.

1. **دليل المستخدم**
2. **صينية الفرن**

يمكن استخدامه للمعجنات والأطعمة المجمدة وشرائح اللحم الكبيرة.

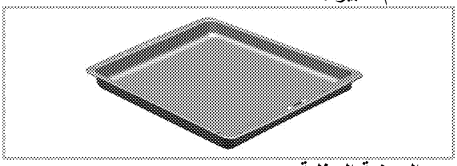

3. **الصينية السفلية**

تستخدم للمعجنات والمشويات الكبيرة وللأطباق ذات العصارة العالية ولتجميع الدهن أثناء الشي.

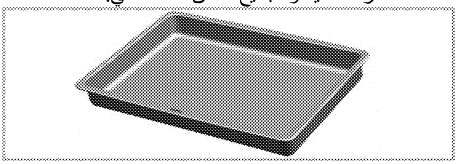

4. **رف سلكي**

يستخدم للتحمير ولوضع الطعام المزمع تحميره أو طهيه في أطباق على الرف المطلوب.

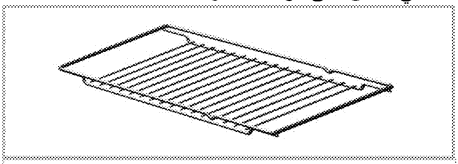

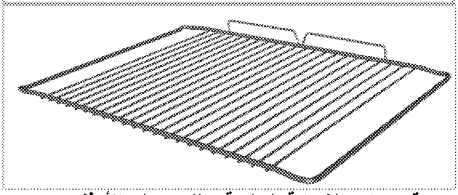

5. **قم بوضع الشواية السلكية واللوح على الأرفف التلسكوبية بشكل صحيح.**
(هذه الخاصية اختيارية. يمكن ألا تكون موجودة في منتجك.)

تسمح الأرفف التلسكوبية بتركيب الألواح والشواية السلكية وإخراجها بسهولة.
عند استخدام اللوح والشواية السلكية ذات الأرفف التلسكوبية، تأكد من أن السنون الموجودة على الجزء الخلفي من الرف التلسكوبي تواجه حواف الشواية السلكية واللوح.

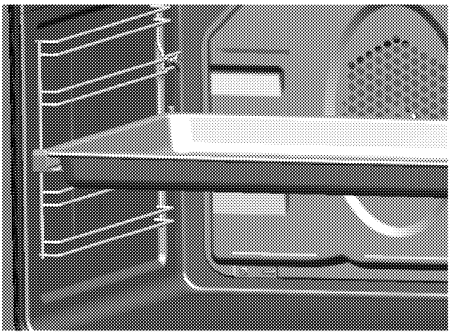

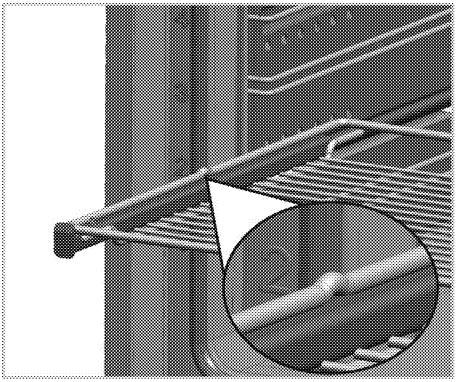

6. **الدجاج المشوي**

يمكن استخدامه لشيّ اللحوم والدواجن والأسماك من كافة الجوانب.

- قم بتثبيت الطعام المطلوب شيّه بالسيخ الدوار باستخدام الشوكات.
- ضع إطار السيخ الدوار في الموقد في مستوى مجرى السيخ الدوار.
- أدخل الحافة الحادة للسيخ الدوار في مجرى السيخ الدوار وضع السيخ الدوار على إطار السيخ الدوار.
- أخرج مقبض السيخ عند الشي.

نظرة عامة

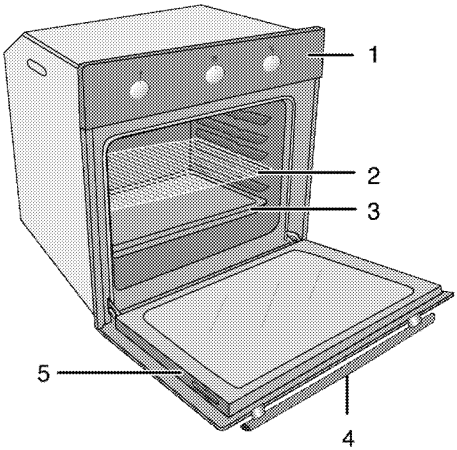

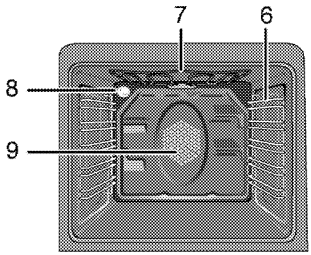

1	لوحة التحكم	6	مواضع الرفوف
2	رف سلكي	7	عنصر التسخين العلوي
3	صينية	8	مصباح
4	مقبض	9	محرك المروحة (لوح فولاذي خلفي)
5	الباب		

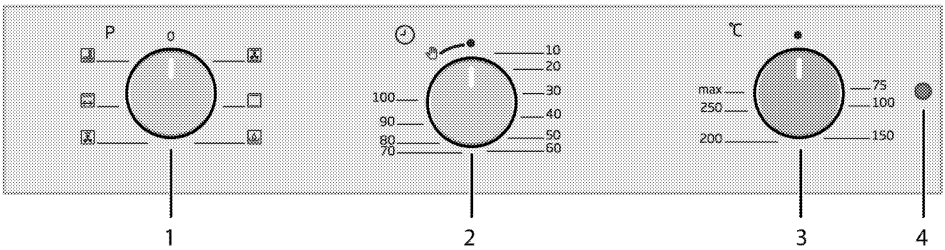

1 مقبض الوظيفة
2 موقت تلقائي
3 مقبض الترومستات
4 مصباح الترومستات

- تنبيه يُستخدم هذا الجهاز لأغراض الطهي فقط. ولا يجب استخدامه لأغراض أخرى، على سبيل المثال تدفئة الحجرة.
- يجب ألا يستخدم الجهاز في تسخين اللوحات تحت المشواة أو الفوط المعلقة أو فوط الأطباق أو ما إلى ذلك المثبتة على حوامل لأغراض التجفيف والتسخين.
- لن تتحمل جهة التصنيع أي مسؤولية عن التلف الذي يصيب الجهاز نتيجة للاستخدام غير السليم أو أخطاء التعامل.
- يمكن استخدام الجهاز لإزالة الثلج أو الخبز أو التحميص أو الشي.

السلامة بالنسبة للأطفال

- تحذير: قد تصبح الأجزاء الخارجية ساخنة أثناء الاستخدام. يجب إبعاد الأطفال عنها.
- تشكل مواد التغليف خطرًا على الأطفال. لذا احرص على إبعاد مواد التغليف عن متناول الأطفال. يُرجى التخلص من كافة أجزاء مواد التغليف وفقًا للمعايير البيئية.
- منتجات الكهرباء خطيرة على الأطفال. احرص على إبعاد الأطفال عن المنتج أثناء عمله ولا تسمح لهم باللعب بالمنتج.
- لا تقم بوضع أي من العناصر التي يمكن للأطفال الوصول إليها فوق الجهاز.
- عندما يكون الباب مفتوحًا، لا تقم بتعليق أي مواد ثقيلة عليه ولا تدع الأطفال يجلسون عليه. حيث قد يسقط أو قد تتلف مفصلات الباب.

التخلص من المنتج القديم

متوافق مع تشريعات WEEE في التخلص من المنتجات التالفة:

يتوافق هذا المنتج مع تشريعات WEEE للاتحاد الأوروبي (EU/19/2012) يحمل هذا المنتج رمز تصنيف محدد للتخلص من الأجهزة الكهربية والإلكترونية (WEEE). تم تصنيع هذا الجهاز بأجزاء ومواد عالية الجودة يمكن إعادة استخدامها وهي مناسبة لإعادة التدوير. وعلى ذلك، لا تتخلص من الجهاز مع النفايات المنزلية العادية في نهاية فترة خدمته. عليك أخذه إلى مركز التجميع لإعادة تدوير المعدات الكهربائية والإلكترونية. يرجى استشارة السلطات المحلية لمعرفة أقرب مراكز التجميع.

التوافق مع توجيهات RoHS:

يتوافق المنتج الذي قمت بشراؤه مع توجيهات RoHS للاتحاد الأوروبي (EU/65/2011). لا يحتوي على مواد ضارة أو محظورة مشار إليها في التوجيهات.

التخلص من مواد التعليف

- مواد التغليف خطرة على الأطفال. يجب الاحتفاظ بمواد التغليف في مكان آمين بعيدا عن متناول الأطفال. تم تصنيع مواد التغليف الخاصة بالمنتج من مواد قابلة لإعادة التدوير. تخلص منها بشكل سليكم وافرزها وفقا لتعليمات المخلفات المدورة. لا تتخلص منها مع المخلفات المنزلية العادية.

- لا تستخدم منظفات البخار لتنظيف الجهاز حيث أن ذلك قد يتسبب في صدمة كهربائية.
- (تختلف تبعًا لطراز المنتج.)
قم بوضع الشواية السلكية واللوح على الأرفف التلسكوبية بشكل صحيح.
يوصى بوضع الشواية و/أو اللوح على الرف بشكل صحيح. أمل الشواية أو اللوح بين 2 القضيبين وتأكد من أنها متوازنة قبل وضع الطعام عليها (انظر الشكل التالي).

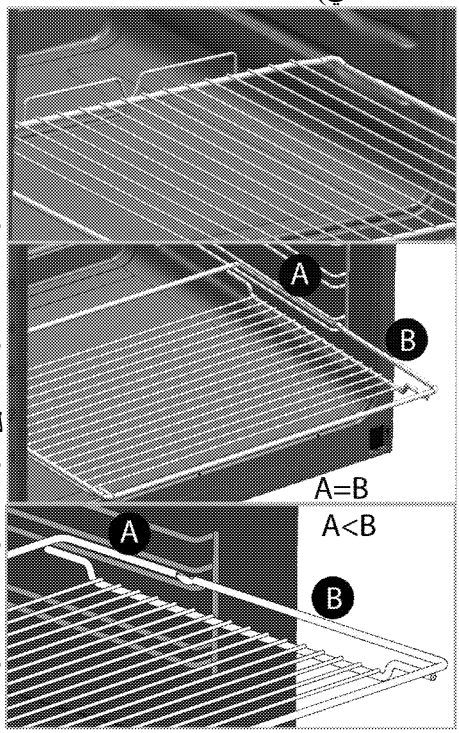

- لا تستخدم الفرن إذا كان الباب الزجاجي الأمامي مكسورا أو غير موجود.
- مقبض الفرن ليس مجفف للمناشف. لا تُعلق المنشفة، أو القفازات، أو المنتجات النسيجية المشابهة عندما تعمل وظيفة الشواية والباب مفتوح.
- استخدم دومًا القفازات المقاومة للحرارة عند وضع الأطباق داخل الفرن أو عند إخراجها منه.
- ضع ورق الخبيز في وعاء الطبخ أو في إحدى ملحقات الفرن (صينية، سلك الشواء الخ) مع الطعام ومن ثم قم بوضع الجميع في فرن مسبق التسخين. قم بإزالة الأجزاء الزائدة من ورقة الخبيز من الملحق أو الوعاء حتى تمنع خطر لمس عناصر تسخين الفرن. لا تستخدم ورقة الخبيز عند درجة حرارة تشغيل الفرن أعلى من القيمة المحددة لورقة الخبيز. لا تضع ورقة الخبيز مباشرة على قاعدة الفرن.
- تحذير: تأكد من إيقاف تشغيل الجهاز قبل استبدال المصباح لتجنب احتمال الصعقة الكهربائية.
- يجب أن لا يتم تثبيت الجهاز وراء باب زينة لتجنب ارتفاع درجة الحرارة.

للاعتماد على لهب المنتج؛

- تأكد من تثبيت القابس في المقبس حتى لا يتسبب في شرارة كهربائية.
- لا تستخدم الكابلات التالفة أو المقطوعة أو كابلات التمديد إلا فيما عدا الكابل الأصلي.
- تأكد من عدم وجود أي سائل أو مائع على المقبس المثبت في الجهاز.

الاستخدام المخصص له الجهاز

- تم تصميم الجهاز للاستخدام المنزلي فقط. حيث إنه غير مصرح بالاستخدام التجاري.

- إذا كان كابل الطاقة تالفاً، فيجب استبداله من قبل المصنع أو وكيل الخدمة أو شخص مؤهل لتجنب المخاطر.
- لابد من تركيب الجهاز بحيث يمكن فصله تماماً من الشبكة. لابد من توفير الفصل إما عبر قابس التيار، أو مفتاح مدمج في التوصيل الكهربائي الثابت، وفقاً للوائح المبنى.
- يصبح السطح الخلفي من الفرن ساخنًا أثناء استخدامه. تأكد من أن وصلات الكهرباء لا تلامس السطح الخلفي أو خلافه، فقد تتلف الوصلات.
- تجنب انحشار كابل التيار الرئيسي بين باب الفرن الساخن والإطار ولا تمرره أعلى الأسطح الساخنة. وإلا فقد ينصهر عازل الكابل ويتسبب في نشوب حريق نتيجة ماس كهربي.
- عند القيام بأي تعامل مع الأجهزة أو الأنظمة التي تعمل بالكهرباء، ينبغي أن يتم التعامل من خلال الأفراد المؤهلين المعتمدين.
- في حالة وجود تلف ما، أوقف تشغيل المنتج وافصله عن التيار الكهربي الرئيسي. للقيام بذلك، أوقف تشغيل المنصهر في المنزل.
- تأكد من أن تيار المنصهر متوافق مع المنتج.

سلامة المنتج

- تحذير: الجهاز والأجزاء التي يمكن الوصول إليها تصبح ساخنة أثناء الاستخدام. يجب اتخاذ الحذر اللازم لتجنب لمس الأجزاء الساخنة. ويجب إبعاد الأطفال الذين لم يبلغوا الثامنة من العمر عن الجهاز إلا إذا تمت مراقبتهم باستمرار.
- لا تستخدم الفرن في حالة ضعف التمييز أو الضعف بسبب استخدام الكحول و/أو العقاقير.
- توخ الحرص عند استخدام المشروبات الكحولية في أطباقك. حيث يتبخر الكحول في درجات الحرارة العالية وقد يتسبب في نشوب حريق حيث يمكن أن تندلع النيران في حالة تلامسه مع الأسطح الساخنة.
- تأكد من عدم وجود مواد قابلة للاشتعال بجوار الجهاز وذلك لأن جوانب الجهاز تصبح ساخنة أثناء الاستخدام.
- أثناء الاستخدام يصبح الجهاز ساخناً. يجب اتخاذ الحذر اللازم لتجنب لمس الأجزاء الساخنة داخل الفرن.
- أبق كافة فتحات التهوية خالية من العوائق.
- لا تقم بتسخين حاويات الطعام المغلقة والأوعية الزجاجية. حيث يمكن أن يتسبب الضغط الذي قد ينشأ داخل الوعاء الزجاجي في انفجاره.
- لا تقم بوضع صينيات الخبز أو الأطباق أو الأواني المصنوعة من رقائق الألومنيوم مباشرة فوق الجزء السفلي من الفرن. حيث قد يتسبب تراكم الحرارة في تلف الجزء السفلي من الفرن.
- لا تستخدم مواد تنظيف كاشطة أو كاشطات معدنية حادة حيث أنها من الممكن أن تخدش السطح الأمر الذي قد ينتج عنه تحطم الزجاج.

1 تعليمات وتحذيرات هامة للسلامة والبيئة.

يحتوي هذا القسم على إرشادات الأمان التي تساعدك على تفادي خطر الإصابة أو التلف. الإخفاق في اتباع هذه التعليمات من شأنه إبطال الضمان.

بيانات السلامة العامة

- يمكن استخدام هذا الجهاز من خلال الأطفال بعمر أكبر من 8 سنوات، والأشخاص ذوي الإعاقة البدنية، أو الحسية، أو العقلية أو الذين يفتقرون للخبرة والمعرفة إذا كان يوجد إشراف أو تعليمات بشأن استخدام الجهاز بطريقة آمنة وفهم المخاطر المتضمنة. لا يجوز للأطفال اللعب بالجهاز. لا يجوز تنظيف الجهاز وصيانته من قبل الأطفال بدون إشراف.
- هذا الجهاز لا يجوز استخدامه بواسطة أشخاص (بما في ذلك الأطفال) ذوي قدرات جسدية أو حسية أو ذهنية منخفضة أو الذين يفتقدون للخبرة والمعرفة، ما لم يتم الإشراف عليهم أو إرشادهم.
ينبغي الإشراف على الأطفال كي لا يلعبوا بالجهاز.
- إذا ما تم تسليم المنتج إلى شخص آخر للاستخدام الشخصي أو لأغراض الاستخدام المستعمل، فيتعين أن يتم أيضًا تسليمه دليل المستخدم وملصقات المنتج وأي مستندات وأجزاء أخرى ذات صلة.
- يجب أن لا بعمليات التركيب والإصلاح سوى وكلاء الخدمة المعتمدون. لن يتحمل المصنع المسئولية عن أية أضرار تنجم عن قيام أشخاص غير معتمدين بأي من هذه الإجراءات ومن الممكن أن يتسبب ذلك في إبطال الضمان. قبل التركيب، اقرأ التعليمات بعناية.
- لا تقم بتشغيل الجهاز إذا كان معيبًا أو في حالة ظهور تلف واضح.
- تأكد من إغلاق مفاتيح ومقابض الوظائف بعد كل استخدام.

السلامة الكهربائية

- إذا كان هناك عطب بالجهاز، لا يجب تشغيله ما لم يتم إصلاحه من خلال وكيل الخدمة المعتمد. يوجد خطر وقوع صدمة كهربية!
- عليك عدم توصيل الجهاز سوى بخط/منفذ به طرف أرضي بالجهد والحماية على النحو المحدد في "المواصفات الفنية". يجب أن يقوم فني كهربائي مؤهل بتركيب الطرف الأرضي أثناء استخدام المنتج سواء بمحول أم لا. لا تكون شركتنا مسئولة عن أي مشكلات تنشأ بسبب عدم تأريض الجهاز وفقاً للتشريعات المحلية.
- لا تغسل الجهاز أبداً برش أو صب المياه عليه. يوجد خطر وقوع صدمة كهربية!
- لا تلمس القابس بأيدي مبتلة أبداً! لا تنزع القابس بسحب الكابل، عليك دائماً سحبه بسحب القابس.
- لابد وأن يكون الجهاز غير متصل بالكهرباء أثناء عمليات التركيب، أو الصيانة، أو التنظيف، أو الأصلاح.

1 تعليمات وتحذيرات هامة للسلامة والبيئة. 4
بيانات السلامة العامة 4
السلامة الكهربائية 4
سلامة المنتج 5
الاستخدام المخصص له الجهاز 6
السلامة بالنسبة للأطفال 7
التخلص من المنتج القديم 7
التخلص من مواد التعليف 7
2 معلومات عامة 8
نظرة عامة 8
محتويات العبوة 8
المواصفات الفنية 10
3 التركيب 11
قبل تركيب الجهاز 11
التركيب والتوصيل 13
التخلص من المنتج القديم 14
4 الإعداد 15
نصائح لتوفير الطاقة 15
الاستخدام الأول 15
عملية التنظيف الأولى للجهاز 15
التسخين الأوّلي 15
5 كيفية تشغيل الموقد 16
معلومات عامة حول الخبز والتحمير والشيّ 16
كيفية تشغيل الموقد الكهربائي 16
أوضاع التشغيل 17
استخدام ساعة الموقد 17
جدول أوقات الطهي 18
كيفية تشغيل المشواة 19
جدول أوقات الطهي الخاص بالشواء 19
6 الصيانة والعناية 20
معلومات عامة 20
تنظيف لوحة التحكم 20
تنظيف الموقد 20
إزالة باب الموقد 21
إزالة الزجاج الداخلي للباب 21
استبدال مصباح الموقد 22
7 استكشاف الأعطال وإصلاحها 23

يرجى قراءة هذا الدليل أولا!

عميلنا العزيز،
شكراً لك على تفضيلك منتجات Beko . نأمل أن تنال أفضل نتائج من جهازك والذي قد تم تصنيعه بجودة عالية وبأحدث التقنيات.
وعلى ذلك، يرجى قراءة كامل دليل المستخدم هذا وجميع المستندات المصاحبة له بعناية قبل استخدام الجهاز واحتفظ به كمرجع للاستخدام المستقبلي. إذا أعطيت المنتج لأي شخص، فاعطه دليل المستخدم أيضا. اتبع جميع التحذيرات والمعلومات الواردة في دليل المستخدم.
تذكر أن هذا الدليل قد يكون مناسبا لموديلات أخرى عديدة. ستكون الفروق بين الموديلات مذكورة بوضوح في الدليل.

تفسير الرموز

في هذا الدليل تم استخدام الرموز التالية:

معلومات مهمة أو نصائح مفيدة حول الاستخدام.

تحذير ضد مواقف خطرة بشأن الحياة والممتلكات.

تحذير ضد خطر وقوع صدمة كهربية.

تحذير ضد خطر نشوب حريق.

تحذير ضد خطر الأسطح الساخنة

Arçelik A.Ş.
Karaağaç caddesi No:2-6
34445 Sütlüce/Istanbul/TURKEY
Made in TURKEY

CE

موقد داخلي

دليل المستخدم

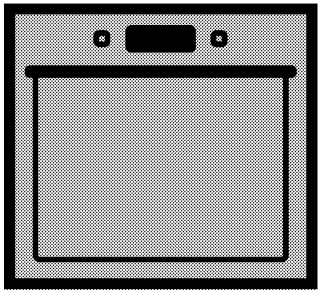

BIET22100XM

AR

285.4451.83/R.AB/23.11.2016/2-2