Cooker hood

User manual

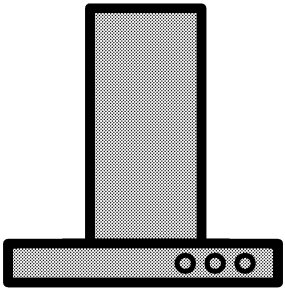

HCB61734BXH

EN | FR | SV | DA

185.7301.10/R.AC/22.06.2016/2-1

Please read this user manual first!

Dear Customer,
Thank you for purchasing this Beko product. We hope that you get the best results from your product which has been manufactured with high quality and state-of-the-art technology. Therefore, please read this entire user manual and all other accompanying documents carefully before using the product and keep it as a reference for future use. If you handover the product to someone else, give the user manual as well. Follow all warnings and information in the user manual.
Remember that this user manual is also applicable for several other models. Differences between models will be identified in the manual.

Explanation of symbols

Throughout this user manual the following symbols are used:

	Important information or useful hints about usage.
	Warning of hazardous situations with regard to life and property.
	Warning of electric shock.
	Warning of risk of fire.
	Warning of hot surfaces.

Arçelik A.Ş.
Karaağaç caddesi No:2-6
34445 Sütlüce/Istanbul/TURKEY
Made in TURKEY

CE

This product was manufactured using the latest technology in environmentally friendly conditions.

TABLE OF CONTENTS

1 Important instructions and warnings for safety and environment 4

General safety 4
Electrical safety 4
Product safety 5
Intended use 6
Children's safety....6
Disposing of the old product....7
Package information 7

2 General information 8

Overview....8
Scope of delivery 9
Technical specifications 9

3 Installation 10

Installation 10
Future transportation 13

4 Operating the hood 14

5 Maintenance and care 16

General information.... 16
Replacing the lamp 17

6 Troubleshooting 18

1 Important instructions and warnings for safety and environment

This section contains safety instructions that will help protect from risk of personal injury or property damage. Failure to follow these instructions shall void any warranty.

General safety

- Risk of Toxicating! While the appliance is operating, air in the entire house is sucked. If adequate ventilation is not provided, waste and toxic gasses which are released as a result of burning will be drawn back into the house through chimney draught. Do not operate the appliance together with sources that may emit toxic gasses and create air draught (wood, gas, oil, and coal stoves, water heaters, kettles, etc.).
- Always have the authorized persons check the adequacy of ventilation and chimney draught in your building.
- The appliance is not intended for use by persons (including children) with reduced physical, sensory or mental capabilities, or lack of experience and knowledge, unless they have been given supervised or instruction concerning use of the appliance by a responsible person for their safely.
  Young children should be supervised to ensure that they do not play with the appliance.Cleaning and user maintenance procedures should not be performed by the children unless they are under supervision.
- Always have the installation and repair procedures performed by Authorised Service Agent. Manufacturer shall not be held responsible for damages arising from procedures carried out by unauthorised persons.
- Do not operate the appliance if it is defective or has any visible damage.
- Make sure that the appliance is switched off after every use.
- Appliance must be installed by a qualified person in accordance with the regulations in force. Otherwise, the warranty shall become void.

Electrical safety

- To get your product ready for use, firstly you must have installation place and electric wiring prepared. Later, you may call Authorised Service nearest to you.

- If it has a failure, the product should not be operated without being repaired by the Authorised Service Agent. There is the risk of electric shock!
- Never plug the hood before installation is completed.
- Never touch the plug with wet hands! Do not unplug by pulling from the cable; always grab by the plug to unplug.
- Product must be disconnected from the mains during installation, maintenance, cleaning and repair procedures.
- If the supply cord is damaged, it must be replaced by the manufacturer or its service agent or a similarly qualified person in order to avoid a hazard.
- Never connect power cable near to the hobs. If melted down, cable may lead to fire.
- Any work on electrical equipment and systems may only be carried out by authorised and qualified persons.
- In case of any damage, switch off the product and disconnect it from the mains. To do this, turn off the fuse at home.
- Make sure that fuse current is compatible with the product.
- Never wash down the product with water! There is the risk of electric shock!

Product safety

- The height between the lower surface of the hood and upper surface of the hob should not be less than 650 mm.
- Never touch the hood's lamp after they operated for a long time. Hot lamps may burn your hands.
- Never operate the product without oil filter. Never remove filters when the product is in use.
- Avoid big flames beneath the product. Otherwise, particles on oil filter may flame up and cause fire.
- Turn on the hobs after placing pans or pots on. Otherwise, rising temperature may deform certain parts of your product.
- Turn off the hobs before taking away pans or pots.
- Avoid inflammable materials under the hood.
- Do not expose the product to open flames beneath it. It can cause oils accumulated in the filter to catch fire. Do not operate the product without filter.
- Never leave the cooker unattended when frying foods, the oil may flame up and boiled oil may cause fire. Thus, be careful about cloths and curtains.
- If the hood is not periodically and properly cleaned, this may cause burning risk on your hood.

- For refreshing the kitchen's air from cooking smells and steams, please turn on your hood for 15 minutes more after cooking or frying has ended.
- There shall be adequate ventilation of the room when the range hood is used at the same time as appliances burning gas or other fuels. (Not applicable to appliances that only discharge the air back into the room)
- In the environment where the hood is being used, the exhaust of fuel oil or gas devices such as room heater must be absolutely insulated or device must be hermetical type.
- If there is a fuel oil or gas device in the environment, the room must be ventilated sufficiently.
- When a non-electrically operated device is concurrently used in the environment together with the hood, the negative pressure in the room must be maximum 0.4 mbar to avoid the hood's returning other device's exhaust into the room.
- Never connect the hood to the chimneys used for heaters, waste gas or with rising flames. Observe authorities' regulations on the draining of output air.
- When connecting to the chimney, use 120-mm diameter pipes. Pipe connection must be as short as possible with fewer bends.
- Do not hang easily flammable and combustible materials on hood handles.
- Our company shall never be responsible for the problems arising from the use against the warnings above.
- There is a risk of fire if cleaning is not carried out in accordance with the instructions.
- Do not flambé under the range hood.
- Caution: Accessible parts may become hot when used with a cooking appliance.
- You are recommended to clean your filter once a month in normal use.

Intended use

This product is designed for domestic use. Commercial use is not admissible.
The manufacturer shall not be liable for any damage caused by improper use or handling.

Children's safety

- Keep children away from the product when it is operating and do not allow them to play with the product.
- Packaging materials are dangerous to children. Keep the packaging materials in a place where children cannot reach and

sort and discard them in accordance with the waste disposal directives.

- Electrical products are dangerous to children. Keep children away from the product when it is operating and do not allow them to play with the product.

Disposing of the old product

Compliance with the WEEE Directive and Disposing of the Waste Product:

This product complies with EU WEEE Directive (2012/19/EU). This product bears a classification symbol for waste electrical and electronic equipment (WEEE).
This product has been manufactured with high quality parts and materials which can be reused and are suitable for recycling. Do not dispose of the waste product with normal domestic and other wastes at the end of its service life. Take it to the collection center for the recycling of electrical and electronic equipment. Please consult your local authorities to learn about these collection centers.

Compliance with RoHS Directive:
The product you have purchased complies with EU RoHS Directive (2011/65/EU). It does not contain harmful and prohibited materials specified in the Directive.

Package information

- Packaging materials of the product are manufactured from recyclable materials in accordance with our National Environment Regulations. Do not dispose of the packaging materials together with the domestic or other wastes. Take them to the packaging material collection points designated by the local authorities.

2 General information

Overview

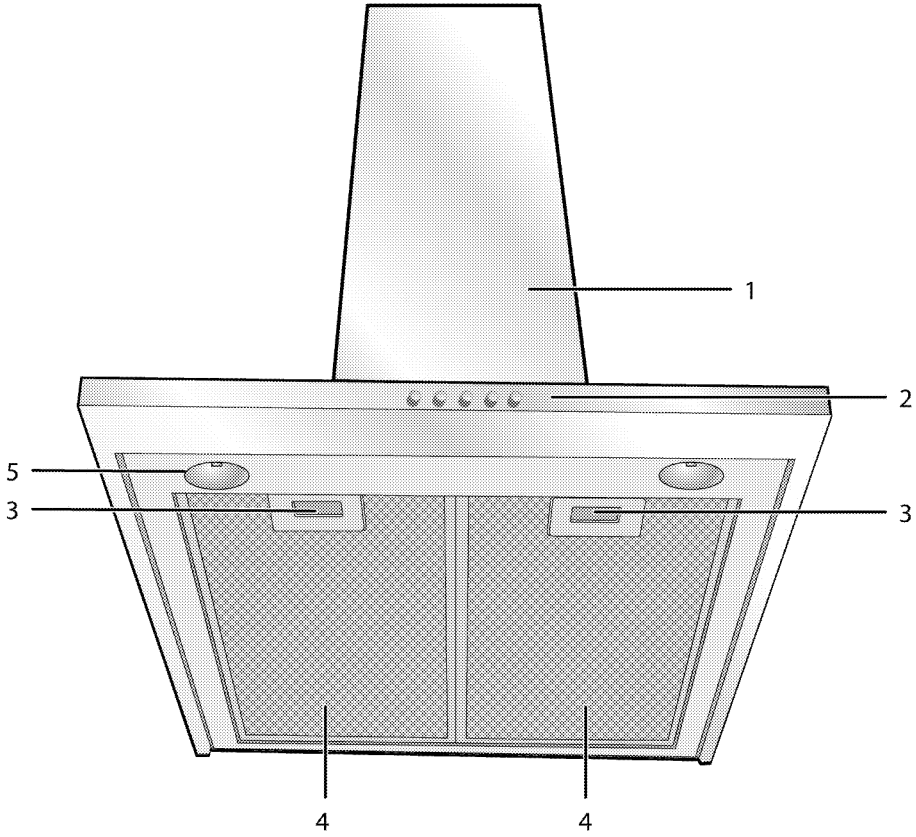

1	Hood body	4	Aluminum filter
2	Control panel	5	Lamp
3	Aluminum filter lock		

Scope of delivery

Accessories supplied can vary depending on the appliance model. Not every accessory described in the user manual may exist on your appliance.

1. **User manual**
2. **Wall connector**

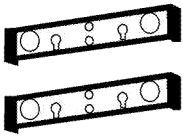

3. **Air directing component** optional

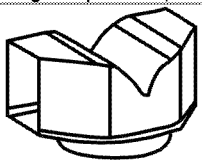

4. **Chimney connection adapter**

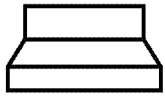

5. **Valves to prevent reverse air flow**

6. **Distance ring**

Technical specifications

External dimensions (height/width/depth)	min. 760 mm max. 915 mm/598 mm/490 mm
Voltage/frequency	220-240 V ; 50-60 Hz
Control	3 level + 1 Booster
Suction power	680 m^3/h
Total power consumption	max. 100 W
Fuse	min. 10 A
Air outlet pipe diameter	120-150mm

Technical specifications may be changed without prior notice to improve the quality of the product.

Figures in this manual are schematic and may not exactly match the product.

Values stated on the markings of the product or in other printed documents supplied with the product are obtained under laboratory conditions as per relevant standards. Depending on operational and environmental conditions of the product, these values may vary.

3 Installation

Refer to the nearest Authorised Service Agent for installation of the product. Make sure that the electric installations are in place before calling the Authorised Service Agent to have the product ready for operation. If not, call a qualified electrician and fitter to have the required arrangements made.

Preparation of location and electrical installation for the product is under customer's responsibility.

DANGER:
The product must be installed in accordance with all local electrical regulations.

DANGER:
Prior to installation, visually check if the product has any defects on it.
If so, do not have it installed. Damaged products cause risks for your safety.

DANGER:
Warning: Failure to install the screws or fixing device in accordance with the instructions may result in electrical hazards.

Installation

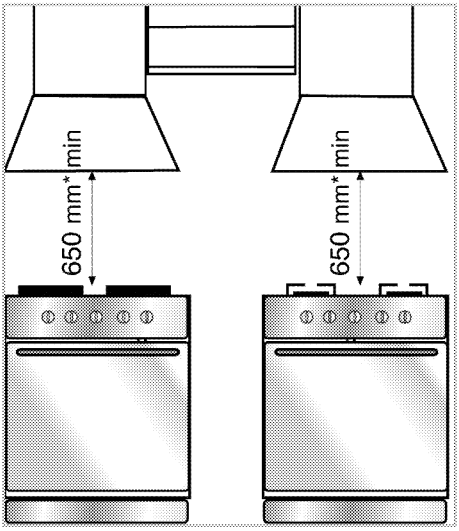

* min.

The minimum distance between the supporting surface for the cooking vessels on the hob and the lowest part of the range hood is 65cm.

The exhaust air must not be discharged into a flue which is used for exhausting fumes from other appliances burning gas or other fuels. (Not applicable for appliances which only discharge air back into the room)
Regulations concerning the discharge of air have to be fulfilled.

Electrical connection

Manufactured with 2-track power cable, this device must be connected to the mains by an electrical switch with at least 3mm clearance between bipolar contact leads. Have a qualified electrician to install electric wiring.

- Install your product to ensure easy access to electricity connection (plug, wall outlet) after installation.

Installing the hood

Dimensions are given in mm.

Information required for the preparation of the installation place for your hood is given below.
Hood should be placed as aligned by the central axis of the cooking appliance. Cooking appliance and the hood's oil filters should be at least 650mm away from each other. Perform the following steps for the installation of the hood.

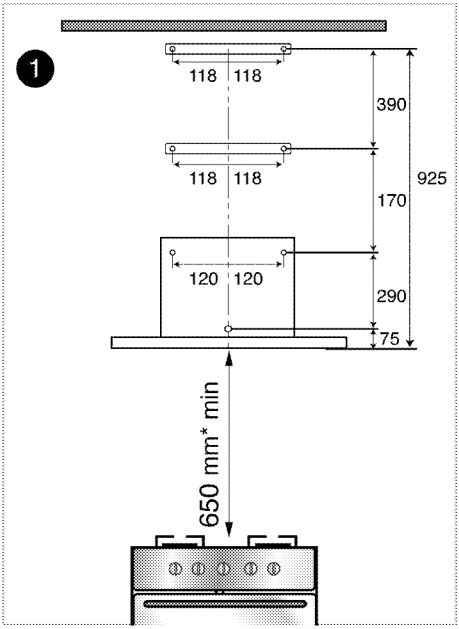

1. Centering the cooking appliance, draw an axis line on the wall up to 925 mm height. Then, taking this axis line as reference, drill 7 holes with 8 mm diameter according to the above measurement.
2. Insert the plastic plugs which are given with the packaging into these holes. Check whether the holes of the flue connection parts correspond to these holes or not.

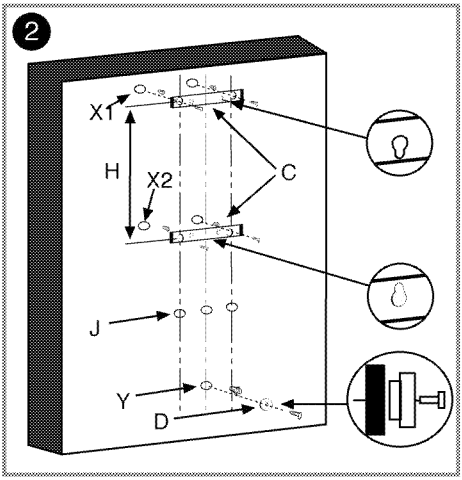

3. As shown in Figure 2, fix connectors (C) to the holes X1 and X2 via two fixing screws supplied with the accessories. Screw distance ring (D) on the Y hole as small-diameter side facing the wall.

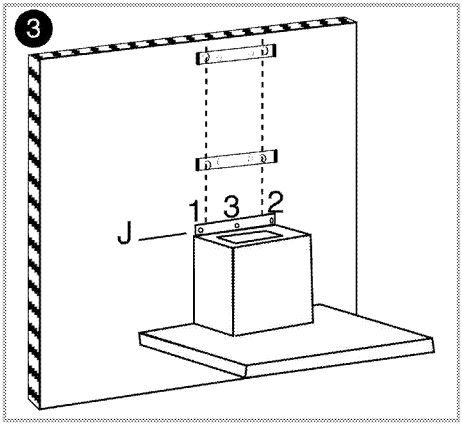

4. Install the hood from the key hole on back plate onto the distance ring and pull downward to make sure that it is secured. Then, screw the body onto the wall from the holes J1 and J2 on the upper back of the body. To avoid the hood falling down accidentally for any reason, screw it also from the hole J3 shown in Figure 3.

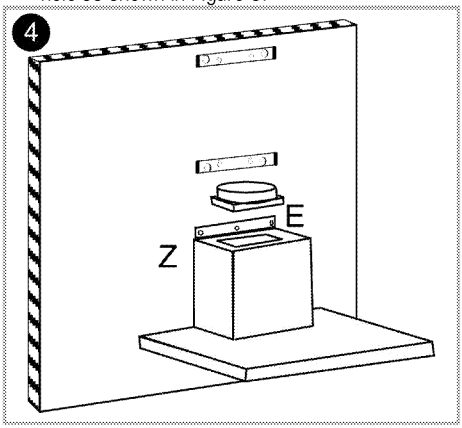

5. As shown in Figure 4, place chimney outlet flange (E) to the rectangular outlet on the upper part of the hood; and screw the flange onto the body using 2.9-mm traced screws supplied with accessories.
6. **For chimney connection usage:**

In chimney-connected position, absorbed air will go through oil filters to the outlet and then will reach to the chimney though connection pipes and finally thrown out from the chimney.

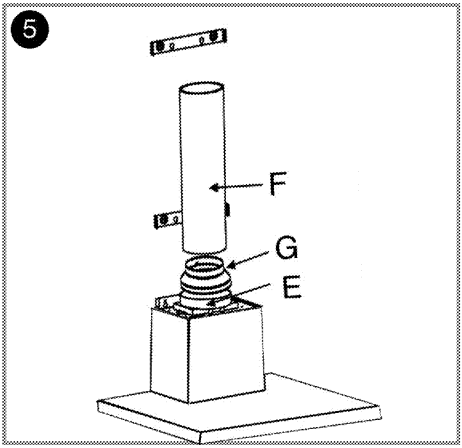

When using this connection position, 150mm to 120 mm E connector should be installed on chimney outlet flange as shown in Figure 5.
Chimney connection pipes must be made of fireproof plastic material. When using flexible connection type, it should be considered that sharp corners and sudden contractions will have a negative impact on air suction. Flue connection should in no way be made to any flue to which another device was already connected for another purpose.

> Connection pipe should not be bigger than 120 mm; on the contrary, this application prevents proper chimney connection.

7. **Internal circulation (Use with carbon filter)**
   Vacuumed air in the medium in the internal circulation position is delivered back to the medium from over the grills on the flue after it passes through the oil filters, the carbon filters where it is cleaned from odours, and the air deflector.

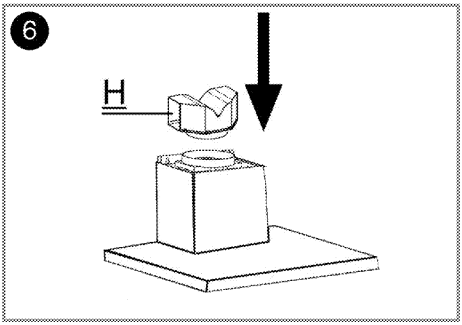

As shown in Figure 6, air directing component is installed on H point.

8. **Flue installation**
   To install upper chimney A, secure the upper corners of the chimney on the connection (C) as shown below and screw it onto the connector with 2.9-mm screws.

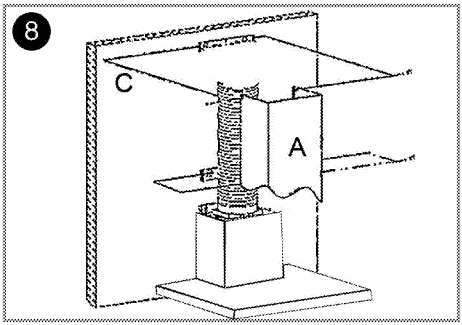

Distance between the hole X1 and X2 is determined during the installation process depending on the usage length of the upper chimney.

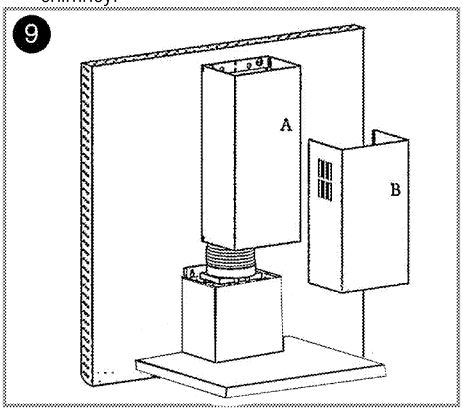

To install lower chimney B, stretch the chimney by pulling slightly from both sides and secure it onto upper chimney's slots as shown in the above figure.

You can use your hood in two ways:

1- Chimney-connected use

Vapors are discharged with the flue pipe secured on the connection ring on the hood. Diameter of the flue pipe should be equal to the diameter of connection ring. To allow the air easily going out of the room in horizontal arrangements, the pipe should be slightly tilted upwards (approximately 10°).

> Carbon filter should be removed if it is installed in the hood.

2- Use with no chimney connection

Air is filtered by the carbon filter and returned to the room. Carbon filter is used when there is no flue available in the house or when it is not possible to install the flue pipe.

- Remove aluminum filters as shown below.

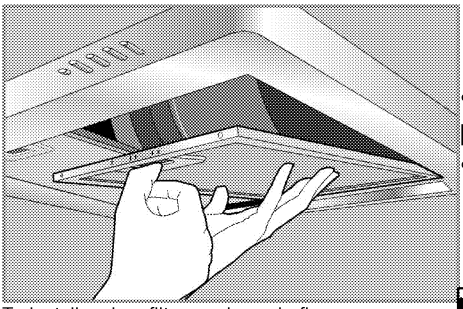

- To install carbon filter as shown in figure.

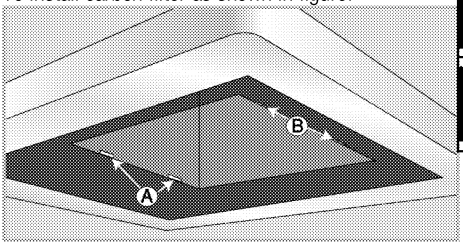

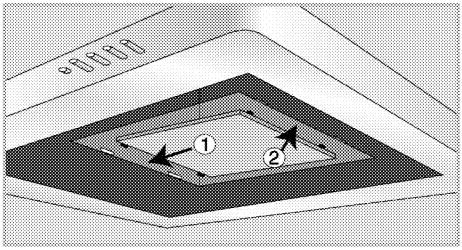

- Reinstall the aluminum filters.

Future transportation

- Keep the product's original carton and transport the product in it. Follow the instructions on the carton. If you do not have the original carton, pack the product in bubble wrap or thick cardboard and tape it securely.

	Do not place any objects onto the product and move it in upright position.
	Check the general appearance of your product for any damages that might have occurred during transportation.

4 Operating the hood

Hood is equipped with a motor with various speed settings.
For a better performance, we advise you to use low speeds in normal conditions, and high speeds when smell and vapors are intensified.

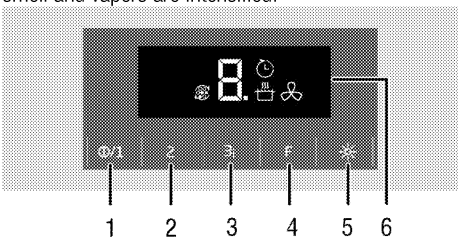

1 On/off button / Speed1
2 Speed2
3 Speed3 / Booster
4 Function key
5 Lamp key
6 Display

Auto off symbol
Booster symbol
Filter full warning symbol
Air filter mode symbol

Operating the hood

1. To turn on the hood, touch the on/off key.
2. To change the speed, touch Speed2 and Speed 3 keys.

» Speed level of the hood shall be displayed.

Do not touch both keys simultaneously. If touched, higher speed will be activated.

Appliance operates for a maximum of 6 hours when no key is touched while it is operated.

Auto off mode

1. Touch the function key when the appliance is operated at a certain speed. Auto off mode will be activated and symbol is displayed.
2. Appliance shall be turned off automatically after operating for 20 minutes at the set level.

Auto off mode is canceled when any level key other than the lamp key is pressed.

Activating intense ventilation mode (Booster)

Touch the speed3 key for more than two seconds. Intense ventilation mode will be activated and P and symbol shall be displayed, and the appliance will be active for maximum 10 minutes. After 10 minutes, it will continue to operate in Speed 3 position.
During intense ventilation, if any of the speed keys is touched then the operation will continue in that speed level.

Turning off the hood

1. Touch on the Off key when the hood is operating in a certain speed.

» When the hood is being turned off, "0" is flashed on the display for 8 seconds while motor is being stopped. This is not an error.

Operating the lamp

1. Touch the lamp key to turn on the lamp.

Turning off the lamp

1. Touch the lamp key again to turn off the lamp.

Off key does not turn off the lamp, it only stops operation of the hood.

Air filter mode

1. Touch the function key when the appliance is not operated at any speed.

» Air filter mode will be activated and C and symbol is displayed.

2. Air filter mode will operate for 10 minutes at speed 1 level and then stops for 50 minutes within 1 hour. If the air filter mod will not turned off, it will continue to operate for 10 minutes and stops 50 minutes for each each hour during 24 hours.

You can utilize air filter mode to remove odor found in-house in long term using low speed.

Turning off the air filter mode

1. Turn off the air filtering mode by touching any speed key or touching the off key while the air filtering mode is active.

While the air filter mode is active, when you turn on and off the appliance at any speed level, air filter mode shall not be remembered.

While the air filter mode is active, the program will be canceled if there is a blackout.

Filter full warning

After every 100 hours operation, F symbol and the set level flashes in turn on the display. Also, symbol appears on display. Clean your filter. Filter full warning will not reset automatically after cleaning.
Filter full warning may be reset by pressing function and speed3 buttons for 3 seconds simultaneously.

When the hood gave filter full warning, the warning will not be reset if there is a blackout.

5 Maintenance and care

General information

Service life of the product will extend and frequent problems will decrease if the product is cleaned at regular intervals.

DANGER:
Disconnect the product from mains supply before starting maintenance and cleaning works.
There is the risk of electric shock!

- Clean the product thoroughly after each use. In this way it will be possible to remove cooking residues more easily, thus avoiding these from burning the next time the appliance is used.
- No special cleaning agents are required for cleaning the product. Use warm water with washing liquid, a soft cloth or sponge to clean the product and wipe it with a dry cloth.
- Do not use cleaning agents that contain acid or chloride to clean the stainless or inox surfaces and the handle. Use a soft cloth with a liquid detergent (not abrasive) to wipe those parts clean, paying attention to sweep in one direction.

The surface might get damaged by some detergents or cleaning materials.
Do not use aggressive detergents, cleaning powders/creams or any sharp objects during cleaning.

Do not use steam cleaners for cleaning.

Aluminum filter

This filter captures oil particles in the air. **You are recommended to clean your filter once a month in normal use.** Please firstly remove aluminum filters for this process. Wash the filters in liquid-detergent water and install them after drying. Aluminum filters might change colour in time due to washing. This is normal and you don't need to replace the filter.

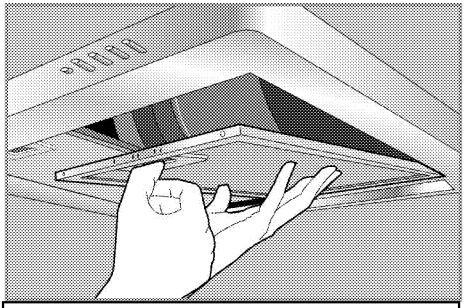

You can also wash aluminum filters in dishwasher.

Removing aluminum filters

1. Push aluminum filter lock forward.
2. Slightly lower the filter and pull forth. Otherwise, you may bend the filter.
3. After washing, reverse the steps above to re-install the aluminum filter.

Carbon filter (Use without chimney)

Carbon filter should never be washed.

It should be replaced once every 4 months in normal use. You may obtain carbon filters from the Authorised Service.

Fitting the carbon filter

1. Remove aluminum filters
2. After the filters are removed, insert the side with flexible-short tips of the carbon filter which provided with the product, into the slot A of the hood in direction 1.

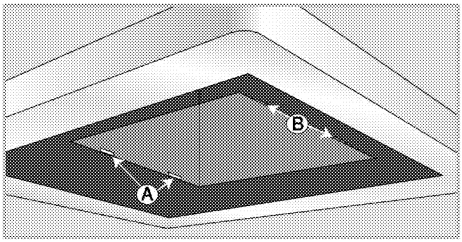

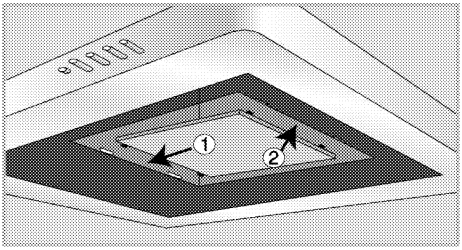

3. Insert the long-hard tips found on the other side of the carbon filter into the slot B in direction 2.
4. Ensure that both ends of the carbon filter are secured firmly.

Replacing the lamp

DANGER:
Before replacing the lamp, make sure that the product is disconnected from mains in order to avoid the risk of an electrical shock. If hot, let the lamp cool down.
Hot surfaces may cause burns!

For the specifications of the lamp, see *Technical specifications, page 9*. Oven lamps can be obtained from Authorised Service Agents.

Position of lamp might vary from the figure.

The lamp used in this appliance is not suitable for household room illumination. The intended purpose of this lamp is to assist the user to see foodstuffs.

1. Remove the lamp pressing it towards its seat in clockwise direction (1) and then remove turning it in counterclockwise direction (2).

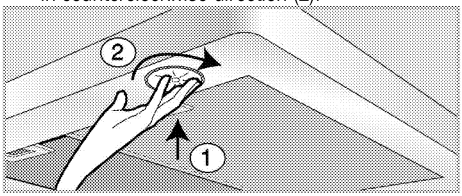

2. Insert the new lamp turning it in clockwise direction.
3. A “click” will be heard when the lamp is secured in its place.

6 Troubleshooting

Product does not operate.

- The mains fuse is defective or has tripped. >>> *Check fuses in the fuse box. If necessary, replace or reset them.*
- Product is not plugged into the socket. >>> *Check the plug connection.*
- Speed button might not be set. >>> *Press the required speed button.*
- Power is cut. >>> *Check if there is power. Check the fuses in the fuse box. If necessary, replace or reset the fuses.*

Hood light does not work.

- Hood lamp is defective. >>> *Replace the hood lamp.*
- Power is cut. >>> *Check if there is power. Check the fuses in the fuse box. If necessary, replace or reset the fuses.*

Consult the Authorised Service Agent or the dealer where you have purchased the product if you cannot remedy the trouble although you have implemented the instructions in this section. Never attempt to repair a defective product yourself.

Hotte

Manuel de l'utilisateur

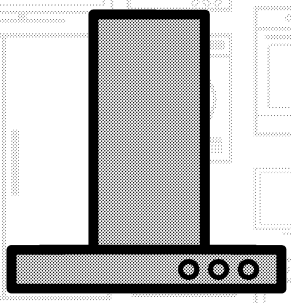

FR

beko

Avant de commencer, merci de bien vouloir lire ce manuel d'utilisation !

Chère cliente, cher client,
Nous vous remercions d'avoir porté votre choix sur un produit Beko. Nous espérons que vous tirerez le meilleur parti de votre produit, qui a été fabriqué dans des usines de pointe avec des matériaux de qualité. C'est pourquoi nous vous prions de lire attentivement le présent manuel et tous les autres documents connexes dans leur intégralité avant d'utiliser le produit et de les conserver. Si vous cédez l'appareil à une tierce personne, n'oubliez pas de lui fournir le Manuel d'utilisation. Respectez tous les avertissements et informations contenus dans le manuel d'utilisation. Souvenez-vous que ce Manuel d'utilisation s'applique également à plusieurs autres modèles. Les différences entre les modèles seront identifiées dans le manuel.

Explication des symboles

Vous trouverez les symboles suivants dans ce Manuel d'utilisation :

	Informations importantes ou astuces utiles d'utilisation.
	Avertissement de situations dangereuses relatives à la santé et aux biens.
	Avertissement de risque de choc électrique.
	Avertissement de risque d'incendie.
	Avertissement de surfaces brûlantes.

Arçelik A.Ş.
Karaağaç caddesi No:2-6
34445 Sütlüce/Istanbul/TURKEY

1 Instructions importantes et mises en garde relatives à la sécurité et à l'environnement 4

Sécurité générale....4
Sécurité électrique....5
Sécurité du produit....5
Utilisation prévue....7
Sécurité des enfants....7
Mise au rebut de l'ancien appareil....7
Elimination des emballages....7

2 Généralités 8

Aperçu....8
Contenu de la livraison....9
Contenu de la livraison....9
Caractéristiques techniques....9

3 Installation 10

Installation.... 10
Déplacement ultérieur.... 13

4 Fonctionnement de la hotte 14

5 Maintenance et entretien 16

Généralités.... 16
Remplacement de l'ampoule.... 17

6 Recherche et résolution des pannes 18

1 Instructions importantes et mises en garde relatives à la sécurité et à l'environnement

Ce chapitre contient les instructions de sécurité qui vous aideront à éviter les risques de blessure corporelle ou de dégâts matériels. Le non respect de ces instructions entraînera l'annulation de toute garantie.

Sécurité générale

- Risque d'intoxication ! Lorsque l'appareil fonctionne, il aspire l'air de la maison. Si une ventilation appropriée n'est pas effective, alors les déchets et les gaz toxiques libérés lors de la combustion seront ramenés dans la maison à travers le tirage de la cheminée. Évitez de faire fonctionner simultanément, l'appareil et les sources susceptibles d'émettre des gaz toxiques et créer un tirant d'air (réchauds à bois, gaz, pétrole, charbon, chauffe-eau, bouilloires etc.)
- Veuillez toujours contacter un personnel agréé pour vérifier l'efficacité de la ventilation et le tirage de la cheminée dans votre maison.
- Cet appareil n’est pas destiné à être utilisé par des personnes (enfants inclus) dont les capacités physiques, sensorielles ou intellectuelles sont réduites ou bien manquant d'expérience et de connaissances à moins d’avoir été .
  Les jeunes enfants doivent être surveillés pour s'assurer qu'ils ne jouent pas avec l'appareil. En outre, les procédures de nettoyage et d'entretien utilisateur ne doivent pas être mises à exécution par des enfants, à moins d'opérer sous la surveillance d'un adulte.
- Veillez toujours à ce que les procédures d'installation et de réparation soient effectuées par un technicien agréé. Le fabricant se sera pas tenu pour responsable des dégâts consécutifs à des procédures réalisées par des personnes non autorisées.
- Ne faites pas fonctionner l'appareil s'il est défectueux ou présente des dégâts visibles.
- Vérifiez que l'appareil est éteint après chaque utilisation.
- Si l’appareil est confié à une autre personne pour usage personnel ou vendu en seconde main, assurez-vous qu’il est toujours accompagné du manuel d’utilisation, des étiquettes, de tout autre document pertinent et des pièces.
- Le produit doit être installé par une personne qualifiée conformément à la réglementation en

vigueur. Dans le cas contraire, la garantie n'est pas valable.

Sécurité électrique

- Afin de rendre votre appareil opérationnel, vous devez d'abord préparer un espace d'installation et le câblage électrique. Ensuite, vous pourrez contacter le service agréé le plus proche de chez vous.
- Si l'appareil est en panne, ne l'utilisez pas avant qu'il ne soit réparé par un technicien agréé. Vous risqueriez un choc électrique !
- Ne branchez jamais la hotte avant la fin de son installation.
- Il est interdit de toucher la prise avec des mains mouillées ! Ne débranchez jamais l'appareil en tirant sur le cordon ; tenez toujours la fiche pour débrancher.
- L'appareil doit être déconnecté du secteur pendant les procédures d'installation, d'entretien, de nettoyage et de réparation.
- Si le cordon d'alimentation est endommagé, il doit être remplacé par le fabricant, l'un de ses techniciens ou une personne de qualification similaire afin d'éviter tout risque.
- Ne branchez jamais le cordon d'alimentation près des plaques de cuisson. La fonte du câble pourrait causer un incendie.
- Toute opération sur les équipements et les systèmes électriques ne peut être réalisée que par des personnes habilitées et qualifiées.
- En cas de dégâts, éteignez l'appareil et débranchez-le du secteur. Pour ce faire, coupez le fusible domestique.
- Vérifiez que la tension du fusible est compatible avec l'appareil.
- Ne lavez jamais l'appareil avec de l'eau ! Vous risqueriez un choc électrique !

Sécurité du produit

- La hauteur comprise entre la surface inférieure de la hotte et la surface supérieure de la table de cuisson ne doit pas être inférieure à 650 mm.
- Ne touchez pas les ampoules de la hotte après un fonctionnement de longue durée. Elles pourraient vous brûler les mains.
- N'utilisez jamais cet appareil sans son filtre à huile. Ne retirez jamais les filtres de l'appareil lorsqu'il est en fonctionnement.
- Ne laissez pas les flammes s'épaissir sous l'appareil. Autrement, des particules du filtre à huile pourraient s'enflammer et causer un incendie.
- Allumez les foyers après y avoir placé des poêles ou des casseroles. Sinon, certains composants pourraient se déformer sous

l'effet de la température croissante.

- Éteignez les foyers avant d'enlever les poêles ou les casseroles.
- Évitez de placer des matériaux inflammables sous la hotte.
- N'exposez pas l'appareil aux flammes nues. Cela pourrait causé l'inflammation des particules d'huile accumulées dans le filtre. N'utilisez pas cet appareil sans filtre.
- Veillez toujours sur la cuisinière lors de fritures, car l'huile pourrait prendre feu et l'huile bouillante provoquer un incendie. Ainsi, faites attention aux torchons et aux rideaux.
- Un nettoyage inapproprié ou irrégulier de la hotte peut présenter un risque d'incendie.
- Afin d'évacuer la vapeur et les odeurs résiduelles de la cuisine, laissez fonctionner votre hotte pendant 15 minutes après la cuisson ou la friture.
- Assurez-vous que la pièce est correctement aérée lorsque vous utilisez la hotte de cuisine au même moment que les appareils de combustion à gaz et d'autres combustibles. (Cette mesure n'est pas applicable aux appareils qui)réintroduisent uniquement l'air dans la pièce).
- La sortie d'air des appareils alimentés aux combustibles ou au gaz, comme les appareils de chauffage, situés dans la pièce d'utilisation de la hotte, doit être complètement isolée ; autrement, l'appareil doit être de type hermétique.
- Si un appareil alimenté aux combustibles ou au gaz se trouve dans la pièce, cette dernière doit être suffisamment ventilée.
- Lorsqu'un appareil alimenté à une source autre que l'électricité est utilisé simultanément avec la hotte dans la même pièce, la pression négative de la pièce doit être inférieure à 0,4 mbar, pour éviter que la hotte ne renvoie l'air rejeté par l'autre appareil.
- Ne raccordez jamais la hotte à des cheminées utilisées avec des appareils de chauffage, de rejets de gaz ou fonctionnant avec des flammes épaisses. Veillez observer les réglementations en vigueur relatives à l'évacuation de l'air vicié.
- Lors du raccord de la hotte avec la cheminée, utilisez des tuyaux de 120 mm de diamètre. Le raccord avec des tuyaux doit être aussi court que possible et comporter peu de coudes.
- N'accrochez pas de matériaux facilement inflammables ou com-

bustibles sur les poignées de la hotte.

- Notre société n’est en aucun cas responsable des défaillances liées à une utilisation contraire aux consignes ci-dessus.
- Si le nettoyage n'est pas effectué en conformité avec les instructions données, un incendie peut se produire.
- Évitez de flamber des aliments sous la hotte de cuisine.
- Attention : Les pièces accessibles peuvent devenir chaudes lorsque vous utilisez un appareil de cuisson.
- Il est recommandé de nettoyer le filtre une fois par mois dans des conditions d'utilisation normales.

Utilisation prévue

Cet appareil est conçu pour un usage domestique. L'utilisation commerciale est interdite.

Le fabricant ne saurait être tenu responsable des dommages causés par une utilisation ou une manipulation incorrecte.

Les pièces détachées d’origine sont disponibles pendant 10 ans, à compter de la date d’achat du produit.

Sécurité des enfants

- Tenez les enfants à l'écart de l'appareil lorsqu'il fonctionne et interdisez-leur de jouer avec celui-ci.
- Les emballages sont dangereux pour les enfants. Conservez les emballages dans un endroit hors de la portée des enfants et jetez-les conformément aux directives d'élimination des déchets.
- Les appareils électriques sont dangereux pour les enfants. Tenez les enfants à l'écart de l'appareil lorsqu'il fonctionne et interdisez-leur de jouer avec celui-ci.

Mise au rebut de l'ancien appareil

Conformité avec la directive DEEE et mise au rebut des déchets :

Ce produit est conforme à la directive DEEE (2012/19/UE) de l'Union européenne). Ce produit porte un symbole de classification pour la mise au rebut des équipements électriques et électroniques (DEEE).
Le présent produit a été fabriqué avec des pièces et du matériel de qualité supérieure susceptibles d'être réutilisés et adaptés au recyclage. Par conséquent, nous vous conseillons de ne pas le mettre au rebut avec les ordures ménagères et d'autres déchets à la fin de sa durée de vie. Au contraire, rendez-vous dans un point de collecte pour le recyclage de tout matériel électrique et électronique. Veuillez vous rapprocher des autorités de votre localité pour plus d'informations concernant le point de collecte le plus proche.

Conformité avec la directive LdSD :

L'appareil que vous avez acheté est conforme à la directive LdSD (2011/65/UE) de l'Union européenne. Il ne comporte pas les matériels dangereux et interdits mentionnés dans la directive.

Elimination des emballages

- Les emballages sont dangereux pour les enfants. Conservez les emballages en lieu sûr à l'écart des enfants. Les emballages de l'appareil sont fabriqués à partir de matériaux recyclés. Eliminez-les de manière appropriée et triez-les en fonction des instructions de recyclage des déchets. Ne les jetez pas avec les déchets domestiques normaux.

2 Généralités

Aperçu

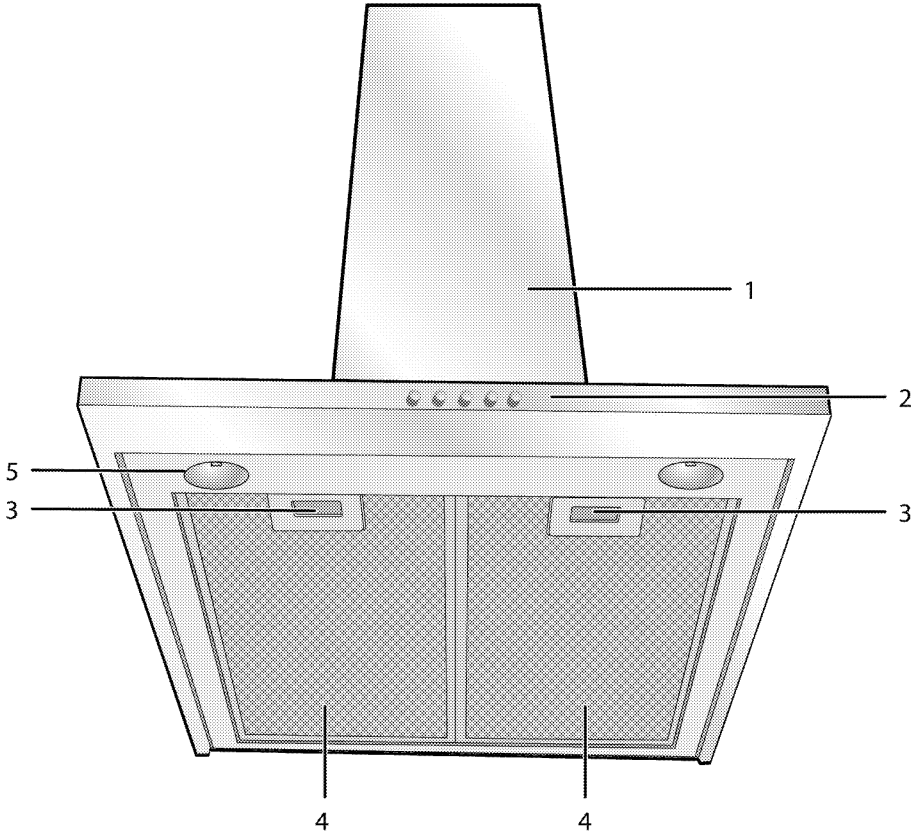

1 Corps de la hotte
2 Bandeau de commande
3 Verrouillage du filtre en aluminium
4 Filtre en aluminium
5 Ampoule

Contenu de la livraison

Les accessoires fournis peuvent varier selon le modèle de l'appareil. Les accessoires décrits dans le manuel d'utilisation peuvent être inexistants dans votre appareil.

1. **Manuel d'utilisation**
2. **Raccord mural**

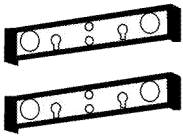

3. **Composant de direction d'air** en option

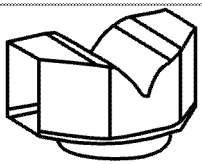

4. **Adaptateur de raccordement pour cheminée**

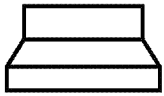

5. **Valves de refoulement de débit d'air inversé**

6. **Anneau d'écartement**

Caractéristiques techniques

Dimensions extérieures (hauteur/largeur/profondeur)	min. 760 mm max. 915 mm/598 mm/490 mm
Tension/fréquence	220-240 V ; 50-60Hz
Commande	3 niveau + 1 Booster
Puissance d'aspiration	680 m^3/h
Consommation d'énergie totale	max. 100 W
Fusible	min. 10 A
Diamètre du tuyau de sortie d'air	120-150mm

Les caractéristiques techniques peuvent changer sans avis préalable afin d'améliorer la qualité de l'appareil.

Les illustrations comprises dans ce manuel sont schématiques et peuvent ne pas correspondre exactement à l'appareil.

Les valeurs indiquées sur les plaques du produit ou sur d'autres documents fournis avec le produit, ont été obtenues dans des conditions de laboratoires conformément aux normes correspondantes. En fonction des conditions de fonctionnement et de l'environnement de l'appareil, ces valeurs peuvent varier.

3 Installation

Consultez le technicien autorisé le plus proche pour l'installation de l'appareil. Vérifiez que les installations électriques existent avant de faire appel à un technicien autorisé pour mettre l'appareil en marche. Dans le cas contraire, faites appel à un électricien qualifié et pour prendre les dispositions qui s'imposent.

La préparation de l'emplacement et l'installation électrique de l'appareil sont sous la responsabilité du client.

DANGER:
Installez l'appareil conformément à toutes les réglementations en matière d'électricité en vigueur.

DANGER:
Avant l'installation, regardez si l'appareil présente des défauts.
Si tel est le cas, ne le faites pas installer. Les appareils endommagés présentent des risques pour votre sécurité.

DANGER:
Avertissement : Une installation des boulons ou du dispositif de fixation non conforme aux instructions peut entraîner des risques électriques.

Installation

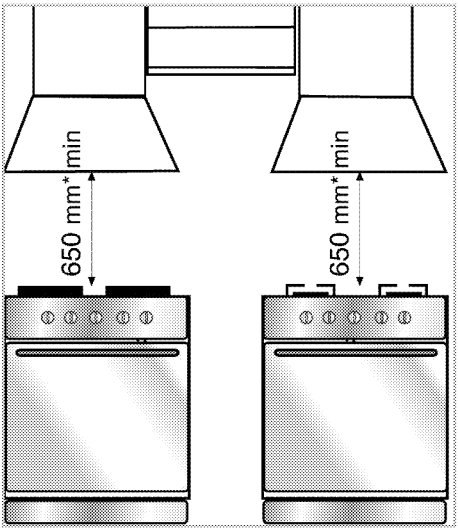

* min.

La distance minimale qui doit exister entre la surface d'appui des récipients de cuisson situés sur la table de cuisson et la partie inférieure de la hotte de cuisine est de 65 cm.

L'air d'évacuation ne doit pas être libéré dans un conduit utilisé pour l'évacuation de fumées d'autres appareils de combustion à gaz ou tout autre combustible. (Cette mesure n'est pas applicable aux appareils qui réintroduisent uniquement l'air dans la pièce)

La réglementation concernant l'évacuation de l'air doit être respectée.

Raccordement électrique

Doté d'un câble d'alimentation à deux voies, cet appareil doit être raccordé à l'alimentation au moyen d'un commutateur électrique avec une distance minimale de 3 mm entre les câbles de raccordement bipolaires. Faites appel à un électricien qualifié pour le câblage électrique.

- Installez votre appareil de manière à faciliter l'accès aux raccordements électriques (fiche, sortie murale) après l'installation.

Installation de la hotte

Les dimensions sont exprimées en mm.

Les informations requises pour la préparation de l'emplacement de votre hotte sont fournies ci-après. La hotte doit être installée sur la même ligne que l'axe central de l'appareil de cuisson. L'appareil de cuisson et les filtres à huile de la hotte doivent être situés à 650 mm minimum de distance l'un de l'autre. Suivez la procédure suivante pour l'installation de la hotte.

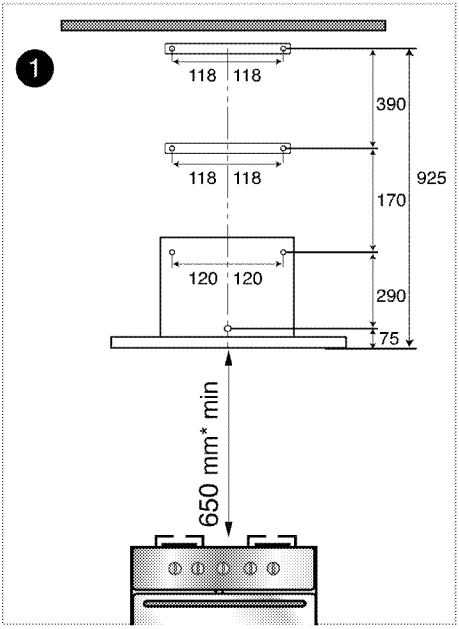

1. Tout en centrant l'appareil de cuisson, tracez une ligne axiale sur le mur jusqu'à 925 mm de hauteur. Ensuite, en prenant cette ligne axiale comme référence, percez 7 trous de 8 mm de diamètre en fonction des mesures susmentionnées.
2. Insérez les fiches en plastique fournies dans l'emballage dans ces trous. Vérifiez si les trous des pièces de raccordement du conduit de cheminée correspondent ou non à ces trous.

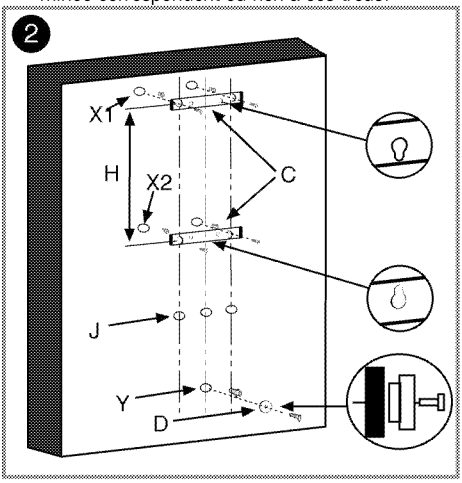

3. Comme l'indique la Figure 2, fixez les connecteurs (C) aux trous X1 et X2 à l'aide de deux vis de fixation fournies avec des accessoires. Fixez l'anneau d'écartement (D) au trou Y de sorte que le côté du petit diamètre soit face à la paroi.

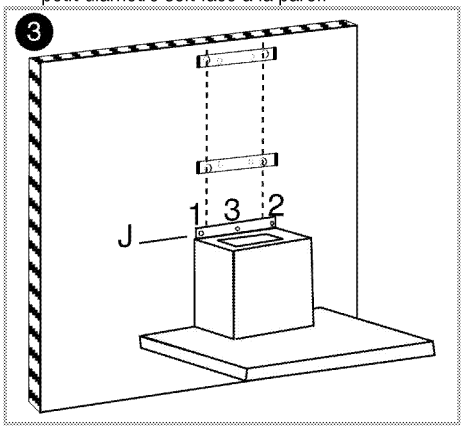

4. Installez la hotte sur la plaque arrière à partir du trou principal sur l'anneau d'écartement et tirez vers le bas pour vous assurer qu'elle est fixée. Puis, fixez le corps sur le mur à partir des trous J1 et J2 de la partie arrière supérieure du corps. Afin d'éviter que la hotte tombe accidentellement pour une quelconque raison, fixez-la également à partir du trou J3 comme l'indique la Figure 3.

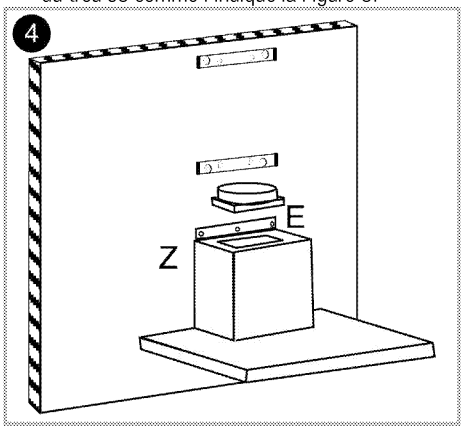

5. Comme l'indique la Figure 4, placez la bride de sortie de cheminée (E) à la sortie rectangulaire sur la partie supérieure de la hotte ; fixez la bride sur le corps à l'aide des vis tracées de 2,9 mm fournies avec les accessoires.
6. **Pour l'utilisation avec raccordement de la cheminée :**

Une fois que la cheminée est en position de raccordement, l'air absorbé passera des filtres à huile à la sortie puis arrivera à la cheminée par les tuyaux de raccordement pour être finalement rejeté vers l'extérieur.

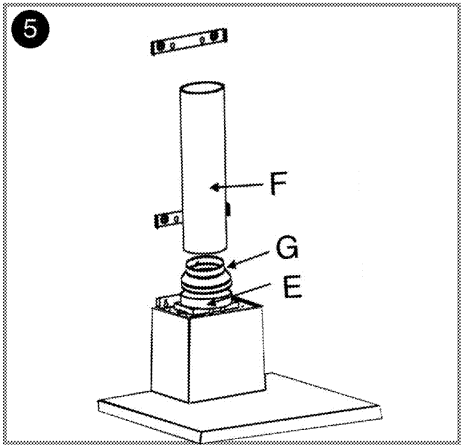

En position de raccordement, le connecteur E de 150 mm à 120 mm doit être installé sur la bride de sortie de cheminée comme l'indique la Figure 5.
Les tuyaux de raccordement de la cheminée doivent être dotés d'une matière en plastique résistant au feu.
Lorsque vous utilisez un raccord flexible, vous devez garder à l'esprit que les coins tranchants et les contractions soudaines auront un impact négatif sur l'aspiration de l'air.
Vous ne devez en aucun cas raccorder le conduit à un autre sur lequel un appareil avait préalablement été connecté dans un autre but.

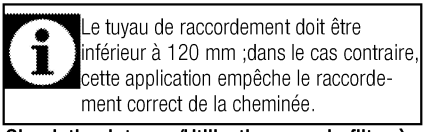
Le tuyau de raccordement doit être inférieur à 120 mm ;dans le cas contraire, cette application empêche le raccordement correct de la cheminée.

7. **Circulation interne (Utilisation avec le filtre à charbon)**
   En position de circulation interne, l'air aspiré dans la voie y est renvoyé à partir des grilles dans le conduit de cheminée en passant par les filtres à huile et à charbon où il est débarrassé de toute odeur, et par le déflecteur d'air.

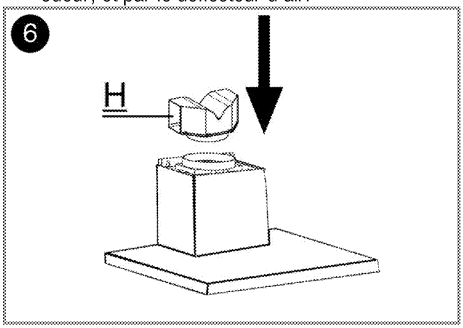

Comme l'indique la Figure 6, le composant de direction d'air est installé sur le point H.

8. **Installation du conduit de cheminée**
   Pour installer la cheminée supérieure A, sécurisez ses coins supérieurs sur le raccordement (C) tel qu'indiqué ci-dessous et vissez-la sur le connecteur à l'aide des vis de 2,9 mm.

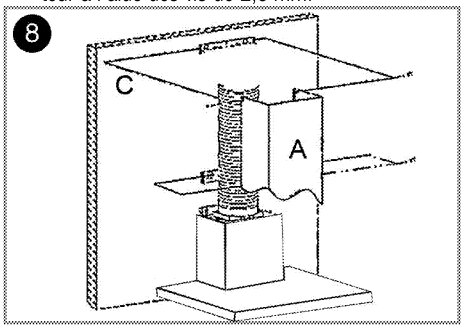

La distance entre les trous X1 et X2 est déterminée pendant l'installation en fonction du temps d'utilisation de la cheminée supérieure.

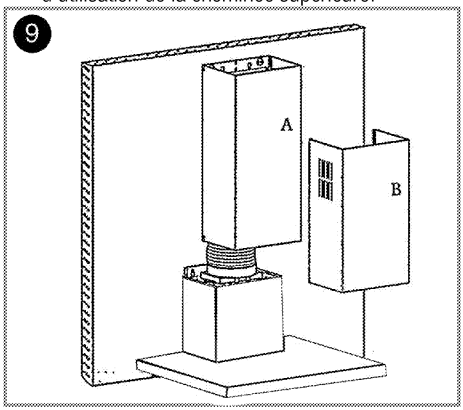

Pour installer la cheminée inférieure B, étendez-la en tirant légèrement à partir des deux côtés et fixez-la sur les fentes de la cheminée supérieure comme sur la figure ci-dessus.

Vous pouvez utiliser votre hotte de deux façons :

1. Utilisation avec raccordement de cheminée

Les vapeurs sont évacuées à travers le conduit fixé à la bague de raccordement de la hotte. Le diamètre du conduit doit être égal à celui de la bague de raccordement. Pour permettre à l'air de sortir de la pièce horizontalement, le tuyau doit être légèrement plié vers le haut (environ 10°).

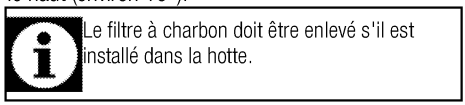
Le filtre à charbon doit être enlevé s'il est installé dans la hotte.

2- Utilisation sans raccordement de cheminée

L'air est filtré par le filtre à charbon et renvoyé dans la pièce. Le filtre à charbon est utilisé lorsqu'il n'y a pas de conduit de cheminée disponible ou lorsqu'il est impossible d'en installer.

- Retirez les filtres en aluminium comme indiqué ci-dessous.

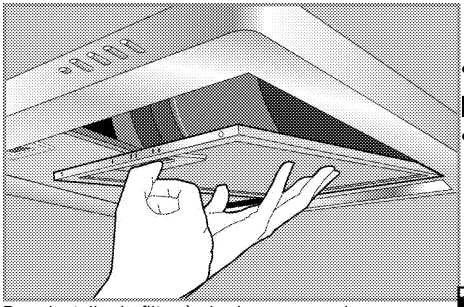

- Pour installer le filtre à charbon comme le montre la figure.

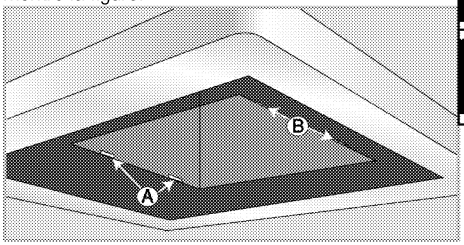

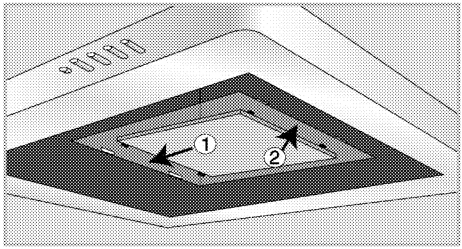

- Installez à nouveau les filtres en aluminium.

Déplacement ultérieur

- Conservez le carton d'origine de l'appareil et utilisez-le pour déplacer le produit. Suivez les instructions figurant sur le carton. Si vous n'avez plus le carton original, emballez l'appareil dans un film à bulles ou un carton épais avec du ruban adhésif pour maintenir le tout.

Ne placez aucun objet sur l'appareil et déplacez-le bien à plat.

Inspectez l'aspect général de l'appareil pour déceler les dégâts potentiellement dus au transport.

4 Fonctionnement de la hotte

La hotte est équipée d'un moteur réglable sur plusieurs niveaux de vitesse.
Pour un fonctionnement optimal, il vous est recommandé d'utiliser les vitesses basses dans des conditions normales et les vitesses rapides lorsque les odeurs et les vapeurs sont intenses.

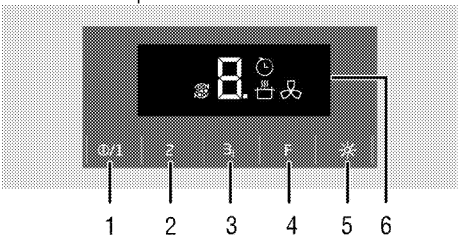

1 Bouton Marche/Arrêt / Vitesse 1
2 Vitesse 2
3 Vitesse 3 / Booster
4 Touche de fonction
5 Touche Lampe
6 Écran d'affichage

Symbole d'Arrêt automatique
Symbole Booster
Symbole d'Avertissement de filtre plein
Symbole du mode Filtre à air

Fonctionnement de la hotte

1. Pour mettre la hotte en marche, appuyez sur la touche Marche/Arrêt.
2. Pour modifier la vitesse, appuyez sur les boutons Vitesse 2 et Vitesse 3.

» Le niveau de vitesse de la hotte s'affiche alors à l'écran.

Évitez de toucher simultanément les deux boutons. Si vous le faites, le niveau de vitesse supérieur sera activé.

Lorsque vous n'appuyez sur aucune touche, l'appareil fonctionne pendant une durée maximale de 6 heures.

Mode Arrêt automatique

1. Appuyez sur la touche de fonction lorsque l'appareil fonctionne à une vitesse donnée. Le mode Arrêt automatique s'activera et le symbole s'affichera alors à l'écran.
2. L'appareil s'arrêtera automatiquement après avoir fonctionné pendant 20 minutes à la vitesse définie.

Lorsque vous appuyez sur une touche de réglage autre que le bouton de la lampe, vous désactivez le mode Arrêt automatique.

Activation du mode de ventilation intense (Booster)

Appuyez sur le bouton Vitesse 3 pendant plus de deux secondes. Le mode de ventilation intense est activé ; la lettre P et le symbole s'affichent à l'écran, puis l'appareil fonctionne pendant 10 minutes maximum. Après 10 minutes, l'appareil continue de fonctionner à la Vitesse 3.
Pendant la ventilation intense, si vous appuyez sur un autre bouton de vitesse, l'appareil continue de fonctionner à cette vitesse.

Extinction de la hotte.

1. Appuyez sur le bouton Arrêt lorsque la hotte fonctionne à une certaine vitesse.

» Une fois la hotte à l'arrêt, le signal « 0 » clignote à l'écran pendant 8 secondes tandis que le moteur s'arrête. Il ne s'agit pas d'une erreur.

Fonctionnement de l'ampoule

1. Appuyez sur le bouton de la lampe pour l'allumer.

Extinction de l'ampoule.

1. Appuyez à nouveau sur le bouton de la lampe pour l'éteindre.

La touche Arrêt ne permet pas d'éteindre la lampe, mais uniquement de mettre la hotte à l'arrêt.

Mode Filtre à air

1. Appuyez sur la touche de fonction lorsque l'appareil ne fonctionne à aucune vitesse.

» Le mode Filtre à air est alors activé ; la lettre C et le symbole s'affichent à l'écran.

2. En 1 heure de fonctionnement, le mode filtre à air sera activé pendant 10 minutes au niveau de Vitesse 1 et s'arrêtera pendant 50 minutes. Si le mode filtre à air ne s'arrête pas, il continue de fonctionner pendant 10 minutes et s'arrête pendant 50 minutes chaque heure, pendant 24 heures.

Vous pouvez utiliser le mode filtre à air pour débarrasser votre intérieur des odeurs en utilisant un niveau de vitesse bas.

Désactivation du mode Filtre à air

1. Pour désactiver le mode Filtre à air, appuyez sur les touches de réglage de vitesse ou sur le bouton Arrêt lorsque ce mode est activé.

Si le mode Filtre à air est activé, ses paramètres ne seront pas mémorisés en cas de mise à l'arrêt / marche subite à tout niveau de vitesse.

Si le mode Filtre à air est activé, le programme en cours est annulé en cas de panne d'électricité.

Avertissement de filtre plein

La lettre F et le niveau de vitesse défini clignotent à l'écran toutes les 100 heures de fonctionnement. Le symbole s'affiche également à l'écran. Nettoyez votre filtre. Le témoin d'avertissement de filtre plein ne se réinitialise pas automatiquement après le nettoyage. Pour réinitialiser l'avertissement de filtre plein, appuyez simultanément sur les touches de fonction et de Vitesse 3 pendant 3 secondes.

Lorsque la hotte envoie l'avertissement de filtre plein, l'avertissement ne se réinitialise pas en cas de panne de courant.

5 Maintenance et entretien

Généralités

Un nettoyage régulier de l'appareil en rallongera la durée de vie et diminuera l'apparition de problèmes.

DANGER:
Débranchez l'appareil de la prise secteur avant de commencer le nettoyage et l'entretien.
Vous risquez de recevoir un choc électrique !

- Nettoyez soigneusement l'appareil après chaque utilisation. Il vous sera ainsi possible d'ôter plus facilement les résidus d'aliments éventuels, évitant ainsi qu'ils ne brûlent lors de l'utilisation suivante.
- Aucun produit nettoyant particulier n'est nécessaire pour nettoyer l'appareil. Utilisez de l'eau tiède avec du liquide vaisselle, un chiffon doux ou une éponge pour nettoyer l'appareil et essuyez-le à l'aide d'un chiffon sec.
- N'utilisez pas de détergents contenant de l'acide ou du chlore pour nettoyer les surfaces en acier inoxydable et la poignée. Utilisez un chiffon doux avec un détergent liquide non abrasif pour nettoyer ces parties, en prenant soin de toujours frotter dans le même sens.

La surface pourrait être endommagée par certains détergents ou produits de nettoyage. N'utilisez pas de détergents agressifs, de poudre/crèmes de nettoyage ou d'objets tranchants pour le nettoyage.

N'utilisez pas de nettoyeurs à vapeur pour le nettoyage.

Filtre en aluminium

Ce filtre retient les particules d'huile dans l'air. **Il est recommandé de nettoyer le filtre une fois par mois dans des conditions d'utilisation normales.** Pour ce faire, retirez d'abord les filtres en aluminium. Lavez les filtres avec une solution d'eau et de lessive liquide et installez-les après le séchage. Les filtres en aluminium peuvent changer de couleur au fil du temps en raison du lavage. Ceci est un processus normal et ne nécessite pas un remplacement du filtre.

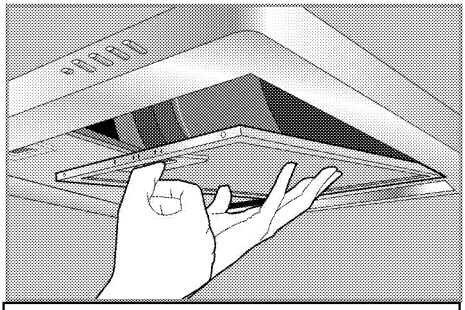

Les filtres en aluminium se lavent également au lave-vaisselle.

Démontage des filtres en aluminium

1. Poussez le verrou du filtre en aluminium vers l'avant.
2. Baissez légèrement le filtre et tirez-le par l'avant. Sinon, vous risqueriez de plier le filtre.
3. Après le lavage, suivez les étapes ci-dessus dans l'ordre inverse pour réinstaller le filtre en aluminium.

Filtre à charbon (utilisation sans cheminée)

Le filtre à charbon ne doit jamais être lavé.

Il doit être remplacé une fois tous les 4 mois dans des conditions d'utilisation normales. Vous pouvez obtenir des filtres à charbon auprès du Service agréé.

Montage du filtre à charbon

1. Retirez les filtres en aluminium
2. Une fois que les filtres sont retirés, insérez le côté avec les embouts courts et flexibles du filtre à charbon fournis avec le produit, dans l'encoche A de la hotte vers la direction 1.

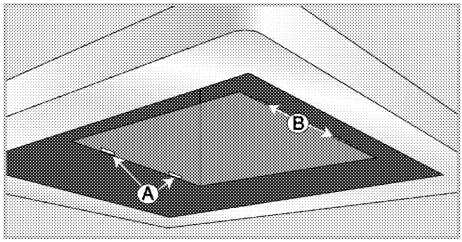

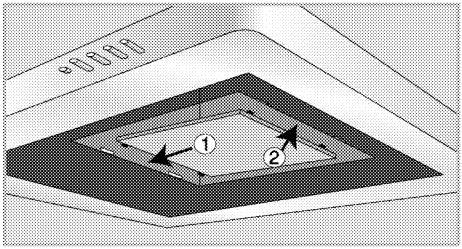

3. Insérez les embouts durs et longs situés de l'autre côté du filtre à charbon dans l'encoche B vers la direction 2.
4. Assurez-vous que les deux extrémités du filtre à charbon sont solidement fixées.

Remplacement de l’ampoule

DANGER:
Avant de remplacer l'ampoule, vérifiez que l'appareil est débranché de l'alimentation afin d'éviter tout risque d’électrocution. Si elle chauffe, laissez-la refroidir.
Les surfaces chaudes peuvent brûler !

Pour obtenir les caractéristiques de l’ampoule, référez-vous à *Caractéristiques techniques, page 9*. Les ampoules du four sont disponibles auprès de votre technicien agréé.

L'emplacement de la lampe peut varier par rapport à l'illustration.

L'ampoule utilisée dans cet appareil n'est pas appropriée à l'éclairage d'une pièce d'un ménage. Cette ampoule est destinée à aider l'utilisateur à distinguer les denrées alimentaires.

1. Pour retirer l'ampoule, poussez-la vers son siège en tournant dans le sens horaire (1), puis retirez-la en tournant dans le sens anti-horaire (2).

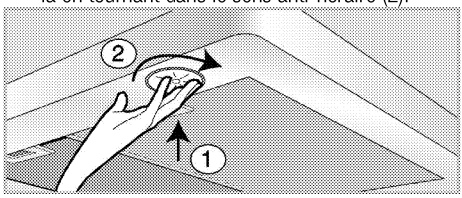

2. Insérez l'ampoule de rechange en la tournant dans le sens horaire.
3. Le son d’un déclic vous signale que l’ampoule est parfaitement positionnée.

6 Recherche et résolution des pannes

L'appareil ne fonctionne pas.

- Le fusible d'alimentation est défectueux ou grillé. >>> *Vérifiez les fusibles dans la boîte à fusibles. Remplacez ou réarmez-les le cas échéant.*
- L'appareil n'est pas relié à la prise. >>> *Vérifiez le branchement de la prise.*
- Le bouton de vitesse n'est peut-être pas réglé. >>> *Appuyez sur le bouton de vitesse adéquat.*
- L'alimentation est coupée. >>> *Vérifiez s'il y a du courant. Vérifiez les fusibles dans la boîte à fusibles. Remplacez ou réarmez-les le cas échéant.*

La lumière de la hotte ne s'allume pas.

- L'ampoule de la hotte est défectueuse. >>> *Remplacez l'ampoule de la hotte.*
- L'alimentation est coupée. >>> *Vérifiez s'il y a du courant. Vérifiez les fusibles dans la boîte à fusibles. Remplacez ou réarmez-les le cas échéant.*

Consultez le technicien autorisé ou le revendeur qui vous a vendu l'appareil si vous ne parvenez pas à résoudre le problème après avoir suivi les instructions fournies dans ce chapitre. N'essayez jamais de réparer un appareil défectueux vous-même.

Fläkten

Bruksanvisning

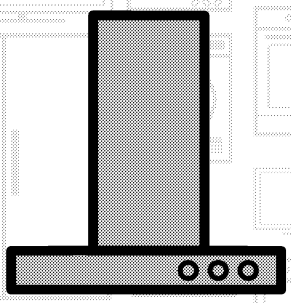

SV

beko

Läs denna bruksanvisning först!

Bästa kund,
Tack för att du har valt att köpa en Beko-produkt. Vi hoppas att du får ut maximalt från produkten som har tillverkats med hög kvalitet och toppmodern teknik. Läs hela den här bruksanvisningen och alla andra medföljande dokument noggrant innan du använder produkten och behåll den för framtida referens. Om du ger produkten till någon annan ska du se till att bruksanvisningen också följer med. Följ alla varningar och informationen i bruksanvisningen.
Kom ihåg att den här bruksanvisningen även kan gälla flera andra modeller. Skillnader mellan modeller är uttryckligen angivna i den här bruksanvisningen.

Förklaring av symboler
I den här bruksanvisningen används följande symboler:

	Viktig information eller användbara användartips.
	Varning för situationer som kan vara livsfarliga eller farliga för egendom.
	Varning för elektrisk stöt.
	Varning för brandrisk.
	Varning för heta ytor.

Arçelik A.Ş.
Karaağaç caddesi No:2-6
34445 Sütlüce/Istanbul/TURKEY
Made in TURKEY

CE

1 Viktiga instruktioner och varningar för säkerhet och miljö 4

Allmän säkerhet....4
Elsäkerhet....4
Produktsäkerhet....5
Avsedd användning....6
Säkerhet för barn....6
Avfallshantering av den uttjänta produkten....7
Avfallshantering av emballage....7

2 Allmän Information 8

Översikt....8
Leveransomfattning....9
Tekniska specifikationer....9

3 Installaton 10

Installation....10
Framtida transport....13

4 Använda fläkten 14

5 Underhåll och rengöring 16

Allmän information....16
Byta lampan....17

6 Felsökning 18

1 Viktiga instruktioner och varningar för säkerhet och miljö

Det här avsnittet innehåller säkerhetsinstruktioner som hjälper dig att undvika skador på person och egendom. Om du inte följer dessa instruktioner kommer det att göra garantin ogiltig.

Allmän säkerhet

- Risk för förgiftning! När enheten arbetar sugs luft in i hela huset. Om fullgod ventilation inte erbjuds dras avfall och toxiska gaser som avges som resultat av bränning tillbaka in i huset genom skorstenen. Använd inte enheten med källor som avger giftiga gaser (trä, gas, olja och kolspis, vattenvärmare, vattenkokare etc.).
- Låt alltid behöriga personer kontrollera ventilationen och skorstensutloppet i byggnaden.
- Apparaten är inte avsedd att användas av personer (inklusive barn) med nedsatt fysisk, känslomässig eller metnal förmåga, eller avsaknad av erfarenhet och kunskaper, om de inte har genomgått utbildning eller fått instruktioner i hur apparaten ska användas av en ansvarig person för deras säkerhet.
  Små barn ska övervakas för att se till att de inte leker med apparaten. Rengöring och användarunderhåll får inte utföras av barn om de inte står under övervakning.
- Låt alltid installation och reparation utföras av ett auktoriserat serviceombud. Tillverkaren kan inte hållas ansvarig för skador som uppkommit från arbete som utförts av icke auktoriserade personer.
- Använd inte produkten om den är defekt eller har några synliga skador.
- Kontrollera att produkten är avstängd efter varje användning.
- Produkten måste installeras av en behörig person i enlighet med gällande regler. Annars kommer garantin att bli ogiltig.

Elsäkerhet

- För att förbereda produkten för användning måste du först utföra installationen och förbereda det elektriska kablaget. Senare kan du kontakta auktoriserad kundtjänst.
- Om produkten är behäftad med fel får den inte användas om den inte repareras av det behöriga serviceombudet. Du kan få en elektrisk stöt!
- Koppla aldrig in fläkten innan installationen är slutförd.

- Rör aldrig vid kontakten med våta händer! Koppla inte ur genom att dra i kabeln; ta alltid tag i kontakten.
- Produkten måste kopplas från strömkällan under installation, underhåll, rengöring och reparation.
- Om strömkabeln skadas måste den bytas av tillverkaren eller ett serviceombud, eller en anna person med liknande kunskaper för att undvika olycksrisk.
- Anslut aldrig strömkabeln nära hällen. Om den smälter kan det leda till brand.
- Allt arbete med elektrisk utrustning och elsystem får bara utföras av behöriga fackmän.
- Vid skada slår du av produkten och kopplar bort den från strömkällan. För att göra detta stänger du av säkringen hemma.
- Kontrollera att säkringen är kompatibel med produkten.
- Skölj inte produkten med vatten! Du kan få en elektrisk stöt!

Produktsäkerhet

- Höjden mellan den nedre ytan på fläkten och ugnens ovansida får inte understiga 650 mm.
- Rör aldrig vid fläktens lampa efter att den använts en längre tid. Heta lampor kan bränna dina händer.
- Använd aldrig produkten utan oljefilter. Ta aldrig bort filtren när produkten används.
- Undvik stora lågor under produkter. Annars kan partiklar i oljefiltret flamma upp och orsaka brand.
- Slå på plattorna efter att du ställt kastruller eller pannor på dem. Annars kan den stigande temperaturen göra att vissa av produktens delar blir deformerade.
- Stäng av plattorna innan du tar bort kastruller eller pannor.
- Undvik antändbara material under fläkten.
- Exponera inte produkten för öppna lågor under den. Det kan orsaka att olja samlas i filtret och fattar eld. Använd aldrig produkten utan filter.
- Lämna aldrig spisen obevakad när du steker mat, eftersom olja kan flamma upp och antändas. Var försiktig med trasor och gardiner.
- Om fläkten inte rengörs med jämna mellanrum kan det orsaka brandrisk på fläkten.
- För att fräscha upp kökets luft från ångor och dofter ska du låta fläkten vara påslagen 15 minuter efter tillagningens eller stekningens slut.
- Det ska finnas fullgod ventilation i rummet när fläkten används

samtidigt som apparater arbetar med förbränning av gas eller andra bränslen. (Ej tillämpligt för apparater som bara har luftutsläpp bak i rummet).
- I miljöer där fläkten används måste utsläppsluften eller gasenheterna vara helt isolerade eller också ska enheten vara av hermetisk typ.
- Om det finns bränsleolja eller gas i miljön måste rummet ventileras ordentligt.
- När en icke elektriskt driven enhet används samtidigt tillsammans med fläkten måste rummets negativa tryck vara max 0,4 mbar för att undvika att fläktens utsläpp sker in i rummet.
- Anslut aldrig fläkten till skorstenar för värmare, utsläppsgas eller med stigande lågor. Observera myndighetsföreskrifterna gällande utsläppsluft.
- Vid anslutning till skorstenen ska du använda 120 mm diameters rör. Röranslutningen ska vara så kort som möjligt med få böjar.
- Häng inte lättantändliga material på fläkthandtagen.
- Vårt företag ska aldrig ansvara för problem till följd av att varningarna ovan inte efterföljs.
- Det finns risk för brand om rengöringen inte utförs i enlighet med instruktionerna.
- Flambera inte under fläkten.
- Var försiktig: Synliga delar kan bli heta när de används med en tillagningsapparat.
- Vi rekommenderar att du rengör filtret en gång i månaden vid normal användning.

Avsedd användning

Den här produkten är avsedd för användning i hemmet. Kommersiell användning är inte tillrådligt. Tillverkaren ansvarar inte för någon skada som orsakas av felaktig användning eller felhantering.

Säkerhet för barn

- Barn ska inte vara nära produkten när den används och de får inte leka med produkten.
- Emballaget är farligt för barn. Förvara emballage på ett ställa där barnen inte kommer åt det och sortera och avfallshantera det i enlighet med lokala avfallsdirektiv.
- Elektriska produkter är farliga för barn. Barn ska inte vara nära produkten när den används och de får inte leka med produkten.

Avfallshantering av den uttjänta produkten

I enlighet med WEEE-direktivet för hantering av avfallsprodukter:

Den här produkten gäller under EU WEEE-direktivet (2012/19/EU). Den här produkten är försedd med en klassificeringssymbol för avfallshantering av elektriskt och elektroniskt material (WEEE).
Denna produkt är tillverkad med delar av hög kvalitet samt material som kan återanvändas och återvinnas. Produkten får inte slängas i hushållssoporna eller i annat avfall vid livsslut. Ta den till en återvinningsstation för elektrisk och elektronisk utrustning. Kontakta din kommun för mer information om närmaste återvinningsstation.

I enlighet med RoHS-direktivet:

Produkten du har köpt gäller under EU RoHS-direktivet (2011/65/EU). Den innehåller inga av de farliga eller förbjudna material som anges i direktiven.

Avfallshantering av emballage

- Emballaget är farligt för barn. Förvara emballaget på en säker plats utom räckhåll för barn. Emballaget till den här produkten är tillverkat av återvinningsbart material. Sortera och avfallshantera det i enlighet med lokala lagar och regler gällande avfallshantering. Släng dem inte i hushållssoporna.

2 Allmän Information

Översikt

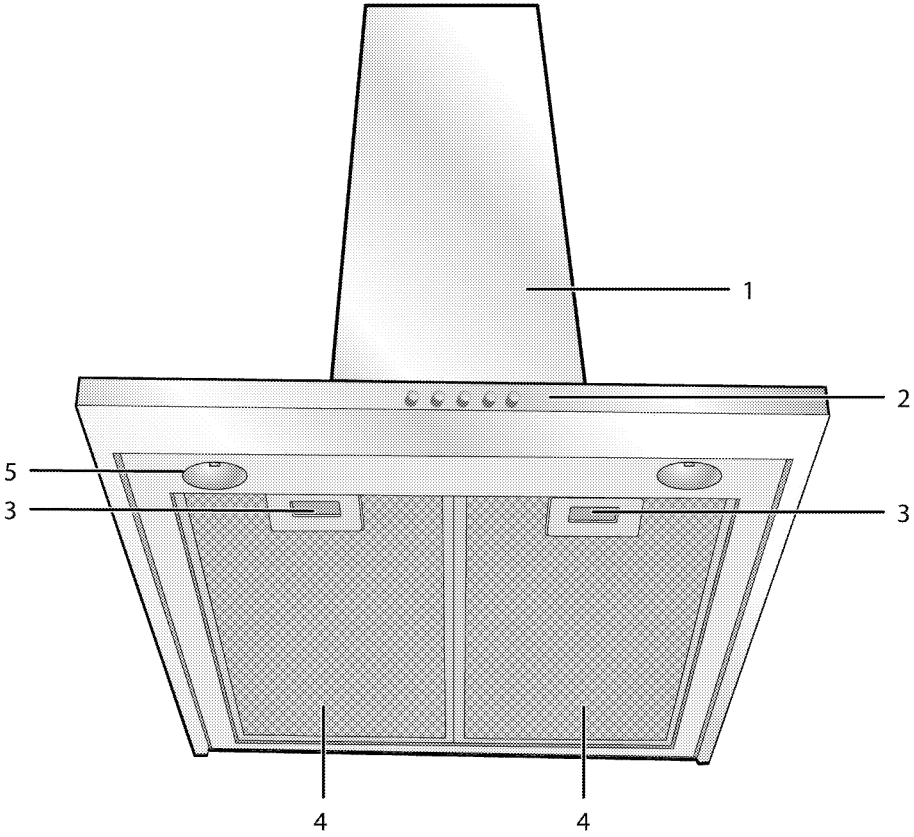

1	Kåpenhet	4	Aluminumfilter
2	Kontrollpanel	5	Lampa
3	Aluminumfilterlås		

Leveransomfattning

Vilka tillbehör som medföljer kan variera beroende på modell. Alla tillbehör som beskrivs i den här bruksanvisningen kanske inte följer med din produkt.

1. **Bruksanvisning**
2. **Vägganslutning**

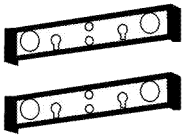

3. **Luftdirigeringskomponent** tillval

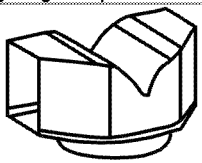

4. **Användning med skorstensanslutning**

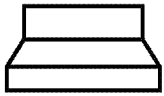

5. **Ventiler för att förhindra omvänt luftflöde**

6. **Distansring**

Tekniska specifikationer

Yttre mått (höjd/bredd/djup)	min. 760 mm max. 915 mm/598 mm/490 mm
Volt/frekvens	220-240 V ; 50-60 Hz
Kontroll	3 nivå + 1 Snabbstart
Insugseffekt	680 m^3/tim
Total energiförbrukning	max. 100 W
Säkring	min. 10 A
Luftutloppsrörets diameter	120-150mm

De tekniska specifikationerna kan ändras utan föregående meddelande, för att förbättra produktens kvalitet.

Siffrorna i den här bruksanvisningen är endast i beskrivande syfte och kanske inte exakt stämmer överens med din produkt.

Värdena som anges på produktens märkningar eller i annat tryckt material som medföljer produkten hämtas under labbförhållanden enligt relevanta standarder. Dessa värden kan variera beroende på användnings- och miljöförhållanden.

3 Installaton

Kontakta närmaste auktoriserade serviceombud när produkten ska installeras. Kontrollera att elinstallationer är korrekta innan du kontaktar det auktoriserade serviceombudet. Om inte ska du först kontakta en behörig elektriker.

Förberedelse av platsen och elinstallationen för produkten ligger på kundens ansvar.

FARA:
Produkten måste installeras i enlighet med lokala lagar och regler avseende el.

FARA:
Innan installation ska du kontrollera produkten visuellt att den inte är defekt.
Om den här defekt ska den inte installeras. Skadade produkter kan orsaka säkerhetsrisker.

FARA:
Varning: Om du underlåter att montera skruvar eller fixera enheten i enlighet med instruktionerna kan det resultera i elfel.

Installation

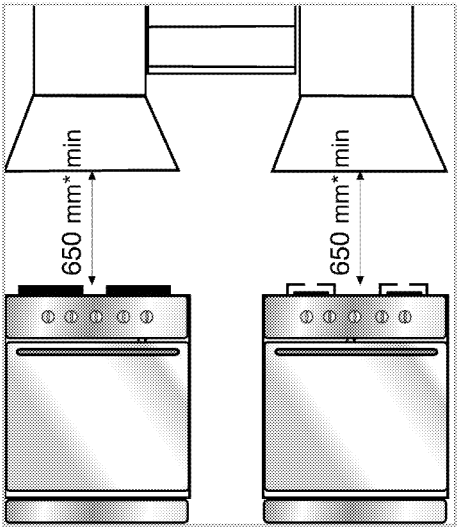

* min.

Minsta avstånd mellan stödytan för tillagningskärlen på hällen och nedersta delen på fläkten är 65 cm. Utsläppsluften får inte ske i en ström som används för avgaser från andra apparater, exempelvis gas- eller annan bränsleförbränning. (Ej tillämpligt för apparater som bara släpper ut luften tillbaka in i rummet) Förordningarna rörande utsläpp av luft måste uppfyllas.

Elanslutning

Den här enheten är tillverkad med en strömkabel med 2 ledningar och måste anslutas till strömkällan med en elektrisk brytare med ett spel på minst 3 mm mellan de bipolära kontaktledningarna. Låt en behörig elektriker installera elsystemet.

- Installera produkten så att du säkerställer enkel åtkomst till elkontakten (vägguttag, kontakt) efter installationen.

Installera fläkten

Alla mått anges i mm.

Nedan ges den information som krävs för förberedelse av installationsplatsen för fläkten.
Fläkten ska placeras mot den centrala axeln på spisen. Spisen och fläktens oljefilter ska monteras med ett mellanrum på minst 650 mm. Utför följande steg vid installation av fläkten.

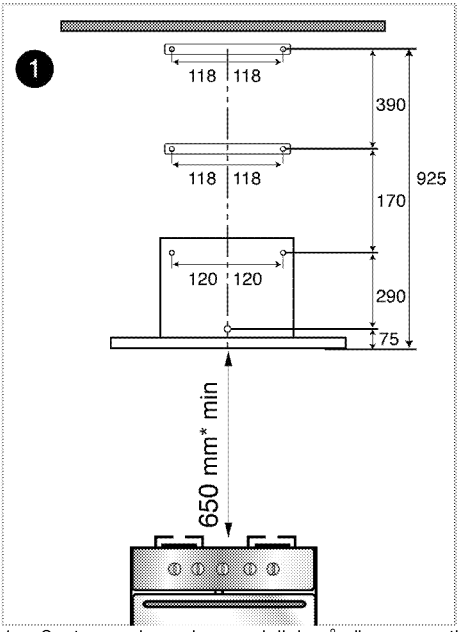

1. Centrera spisen, dra en rak linje på väggen upp till en höjd på 925 mm. Använd sedan den här linjen som referens och borra 7 hål med en diameter på 8 mm enligt mätningen ovan.

2. För in plastpluggarna som medföljer förpackningen i dessa hål. Kontrollera om hålen i anslutningsdelarna överensstämmer med dessa hål eller inte.

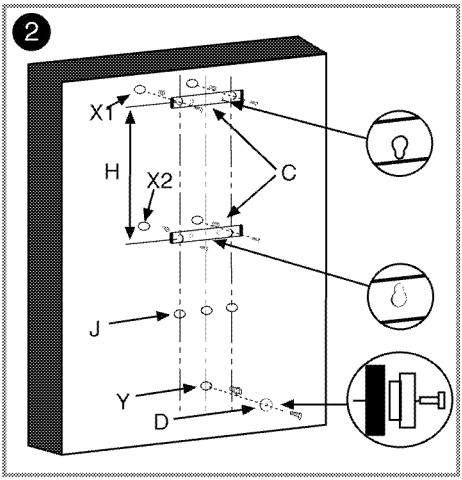

3. Enligt det som visas i figur 2 ska du fixera kontakterna (C) i hålen X1 och X2 via två fixerskruvar som medföljer tillbehören. Skruva i distansringen (D) i Y-hålet, med den lilla diametern vänd mot väggen.

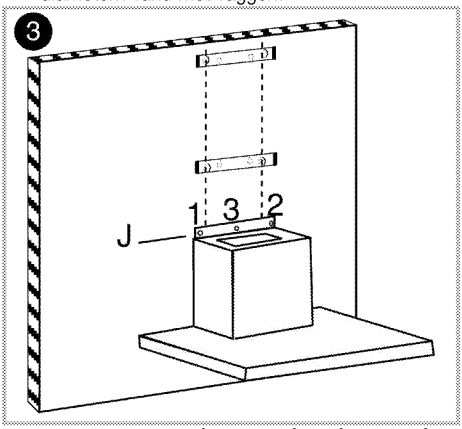

4. Installera fläkten från nyckelhålet på bakre plåten mot distansringen och dra nedåt för att se till att den är säkrad. Skruva sedan i enheten i väggen från hål J1 och J2 på enhetens övre baksida. För att undvika att fläkten faller ned ska du även skruva iden i hål J3 så som visas i figur 3.

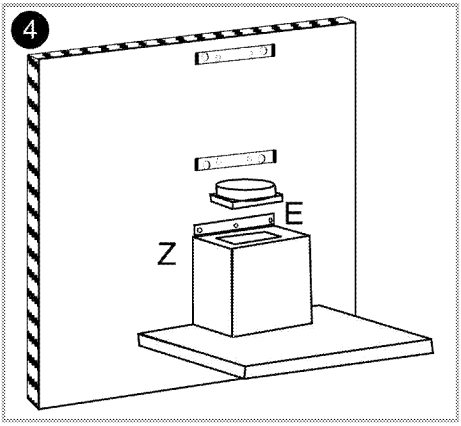

5. Se figur 4 och placera skorstensutloppet (E) i det rektangulära utloppet i övre delen av fläkten; och skruva på flänsen på enheten med 2,9 mm skruvar som medföljer som tillbehör.

6. **För användning med skorstensanslutning:**

I en position med skorstensanslutning passerar insugsluften genom oljefiltren i utloppet och når sedan skorstenen genom anslutningsrören och släpps slutligen ut genom skorstenen.

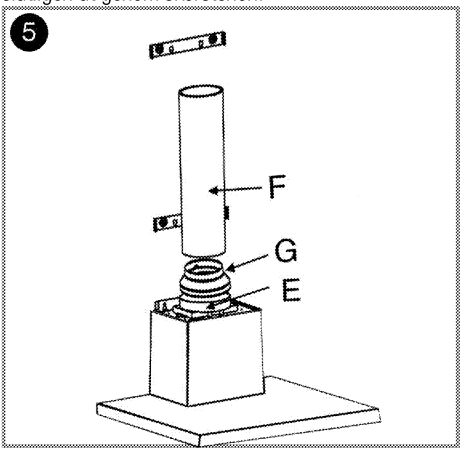

Vid användning av den här anslutningspositionen ska E-anslutningen på 150 mm till 120 mm installeras i skorstensutloppet så som visas i figur 5.

Anslutningsrören till skorstenen måste vara tillverkade i flamskyddsbehandlat plastmaterial. Vid användning av en flexibel slang ska du vara försiktig och undvika vassa hörn och hinder som kan ha en negativ inverkan på insugseffekten.

Skorstensanslutningen får inte göras på något sätt till någon annan enhet som redan anslutits i annat syfte.

Anslutningsröret får inte överstiga 120 mm; annars förhindras korrekt skorstensanslutning.

7. **Invändig cirkulation (användning av kolfilter)**
Insugsluften in i den invändiga cirkulationspositionen levereras tillbaka till enheten från grillarna i skorstensanslutningen efter att den passerat genom oljefiltren och kolfiltren där den rengörs från lukt, samt luftdeflektorn.

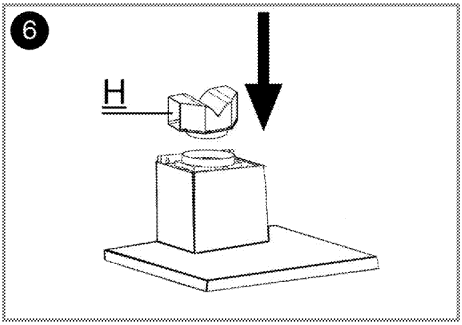

Enligt det som visas i figur 6 installeras en luftriktningskomponent i punkt H.

8. **Skorstensinstallation**
För att installera den övre skorstenen A, säkrar du de övre hörnen i skorstenen i anslutning (C) så som visas nedan och skruvar fast i anslutningen med 2,9 mm skruvar.

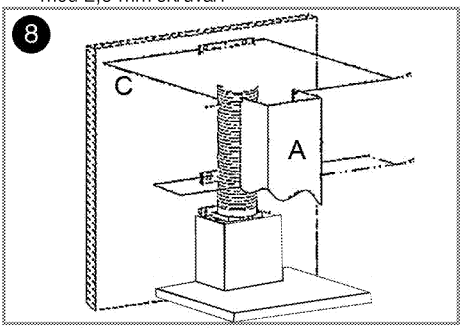

Avståndet mellan hål X1 och X2 avgörs under installationsprocessen, beroende på användningslängden för övre skorstenen.

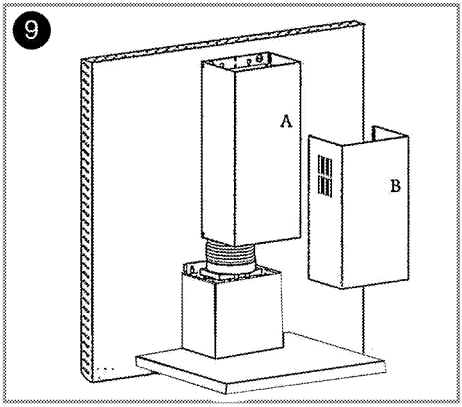

För att installera nedre skorstenen B, sträcker du ut skorstenen genom att dra lätt i båda sidor och säkra den i övre skorstensfacken så som visas på bilden ovan.

Du kan använda fläkten på två sätt:

1- Skorstensansluten användning

Ångor släpps ut med skorstensanslutningen säkrad i fläktens anslutningsring. Anslutningsrörets diameter ska vara lika stor som diametern på anslutningsringen. För att luften enkelt ska passera ut ur rummet i horisontala installationer ska rören lutas lätt uppåt (cirka 10°).

Kolfiltret ska tas bort om det är installerat i fläkten.

2- Användning med skorstensanslutning

Luften filtreras i kolfiltret och återförs till rummet. Kolfiltret används när det inte finns någon röranslutning i huset eller om det inte går att installera skorstensröret.

- Ta bort aluminiumfiltren enligt nedan.

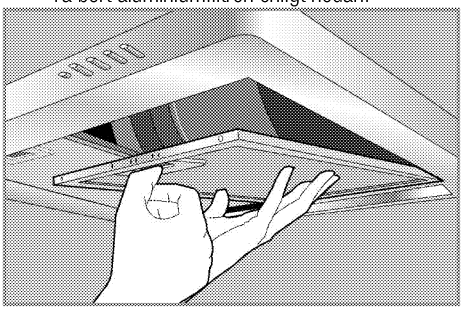

- Se bildenför information omhur du installerarkolfiltret.

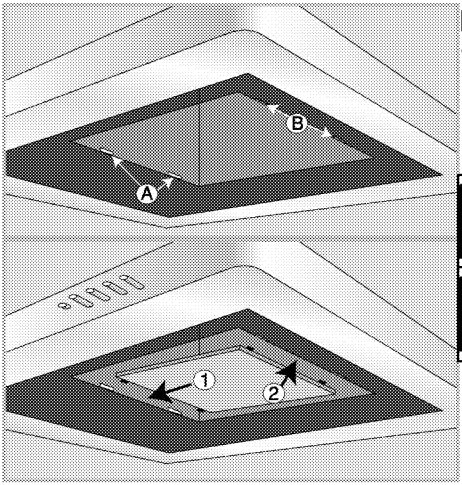

Framtida transport

- Spara produktens originalkartong för framtida transport av produkten. Följ instruktionerna på kartongen. Om du inte har originalkartongen kvar ska du packa in produkten i bubbelplast eller tjock kartong, och tejpa ordentligt.

Placera inga föremål på produkten och flytta den till en upprätt position.

Kontrollera produktens allmänna utseende, om det finns några skador som kan ha uppstått under transport.

- Installera om aluminiumfiltren

4 Använda fläkten

Fläkten är utrustad med en motor med steglös hastighetsinställning.
För bättre prestanda rekommenderar vi att du använder låga hastigheter under normala förhållanden och höga hastigheter när rök och ångor intensifieras.

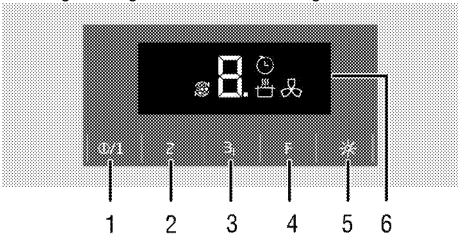

1 På/Av-knapp / Hastighet1
2 Hastighet2
3 Hastighet3 / Snabbstart
4 Funktionsknapp
5 Lampknapp
6 Skärm

Auto av-symbol:
Snabbstartssymbol
Symbol för varning för fullt filter
Symbol för luftfilterläge

Använda fläkten

1. Tryck på knappen för att slå på fläkten.
2. För att ändra hastighet trycker du på knapparna Hastighet 2 och Hastighet 3.

» Fläktens hastighetsnivå visas

Rör inte vid knapparna samtidigt. Om knappen trycks in aktiveras den högre hastigheten.

Apparaten fungerar i högst 6 timmar när ingen trycker på knappen medan fläkten används.

Auto av-symbol

1. Tryck på funktionsknappen när apparaten används vid en viss hastighet. Autoläget avstängning aktiveras och symbolen visas.
2. Apparaten ska stängas av automatiskt efter drift i 20 minuter på den inställda nivån.

Avtängningen av auto-läget avbryts när någon annan läges-knapp än lamp knappen trycks.

Aktivera intensivventilationsläget (Snabbstart)

Håll in knappen för Hastighet 3 i mer än två sekunder.

Det intensiva ventilationsläget aktiveras och P och symbolerna visas, och apparaten förblir aktiv i max 10 minuter. Efter 10 minuter fortsätter den arbeta i positionen för Hastighet 3.
Om någon av knapparna trycks in under intensiv ventilation fortsätter användningen i den hastighetsnivån.

Slå av fläkten

1. Tryck på av-knappen när fläkten arbetar i en viss hastighet.

» När fläkten är avstängd, blinkar "0" på displayen i 8 sekunder medan motorn stoppas. Detta beror inte på något fel.

Använda lampan

1. Tryck på lampknappen för att slå på lampan.

Slå av lampan

1. Tryck på lampknappen igen för att slå av lampan.

Av-knappen stänger inte av lampan, den stoppar bara fläktfunktionen.

Luftfilterläge

1. Tryck på funktionsknappen när apparaten inte används vid en viss hastighet.

» Luftfilterlåget aktiveras och C och symbolen visas.

2. Luftfiltret används i 10 minuter på hastighetsnivå 1 och stannar sedan i 50 minuter till 1 timme. Om luftfilterläget inte stängs av fortsätter den att arbeta i 10 minuter och stannar 50 minuter varje timme i 24 timmar.

Du kan använda luftfilterläget för att få bort dålig lukt i huset vid användning en lång tid på låg hastighet.

Stänga av luftfilterläget

1. Stäng av luftfilterläget genom att trycka på en av hastighetsknapparna eller röra vid av-knappen medan luftfiltreringsläge är aktivt.

När filterläget är aktivt och du slår på och av produktens luftfilterläget vid en viss hastighetsnivå, är luftfilterläget avprogrammerat.

När luftfilterläget är aktiverat avbryts programmet om det sker strömavbrott.

Symbol för varning för fullt filter

Efter varje 100 timmars drift, blinkar F-symbolen och den inställda nivån alternativt på displayen. Symbolen visas också på displayen. Rengör filtret. Varningslampan för fullt filter återställs inte automatiskt efter rengöring.
Filter fullt varning kan återställas genom att trycka på funktions och hastighet 3 samtidigt i 3 sekunder.

När fläkten avger en varning för fullt filter återställs inte varningen om det sker ett strömavbrott.

5 Underhåll och rengöring

Allmän information

Produktens servicelivslängd ökar och vanliga problem minskar i omfattning om produkten rengörs med jämna mellanrum.

FARA:
Koppla från produkten från strömkällan innan du påbörjar underhåll och rengöring.
Du kan få en elektrisk stöt!

- Rengör produkten noggrant efter varje användning. På detta sätt är det möjligt att enklare ta bort tillagningsrester genom att undvika att de bränns in nästa gång apparaten används.
- Inga speciella rengöringsmedel behövs för rengöring av produkten. Använd varmvatten med diskmedel, en mjuk trasa eller svamp när du rengör produkten, och torka den sedan med en torr trasa.
- Använd inte rengöringsmedel som innehåller syra eller klor när du rengör rostfria ytor eller inox-ytor och handtaget. Använd en mjuk trasa med diskmedel (utan slipmedel) för att torka dessa delar rena, var noga med att torka i en riktning.

Ytan kan skadas av vissa rengöringsmedel eller rengöringsmaterial.
Använd inte aggressiva rengöringsmedel, skurpulver/-mjölk eller några vassa föremål under rengöring.

Använd inte ångrengörare för rengöring.

Aluminumfilter

Det här filtret samlar in oljepartiklar i luften. **Vi rekommenderar att du rengör filtret en gång i månaden vid normal användning**. Ta först bort aluminiumfiltren för den här processen. Skölj filtren i vatten med diskmedel och installera dem efter torkning. Aluminiumfilter kan ändra färg över tid på grund av tvättning. Detta är normalt och du behöver inte byta filtret.

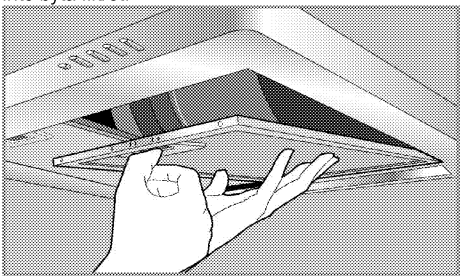

Du kan även rengöra aluminiumfilter i diskmaskinen.

Ta bort aluminumfilter

1. Tryck aluminumfilterlåset framåt.
2. Sänk ned filtret långsamt och dra framåt. Annars kan du böja filtret.
3. Efter rengöring gör du om stegen ovan tvärtom för att installera om aluminiumfiltret.

Kolfilter (använd utan utsläpp)

Kolfilter får aldrig tvättas.

De ska bytas var 4:e månad vid normal användning. Du kan köpa kolfilter från vår auktoriserade service.

Installer kolfiltret

1. Ta bort aluminumfilter
2. Efter att filtren tagits bort för du in sidan på de flexibla spetsarna på kolfiltret som medföljer produkten, in i fack A på fläkten i riktning 1.

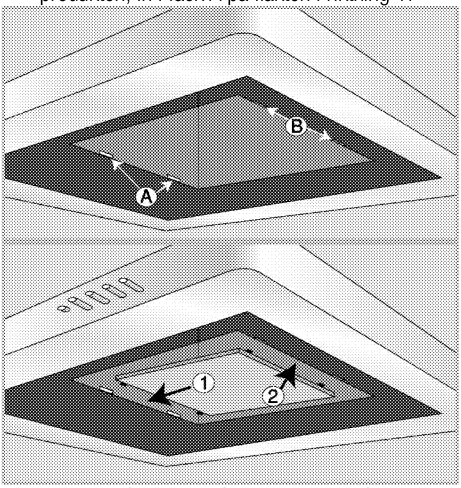

3. För in de långa och hårda spetsarna på andra sidan av kolfiltret i fack B i riktning 2.
4. Kontrollera att båda ändarna av kolfiltret sitter fast ordentligt.

Byta lampan

FARA:
Innan du byter lampan ska du se till att produkten har kopplats från elen och svalnat, så att du inte får en elektrisk stöt. Om lampan är varm ska du låta den svalna.
Heta ytor kan orsaka brännskador!

För lampspecifikationer, se *Tekniska specifikationer, sidan 9*. Ugnslamporna kan köpas av auktoriserade serviceombud.

Lampans placering kan skilja sig något från bilden.

Lampan som används i denna apparat är inte lämplig för rumsbelysning. Lampans avsedda syfte är att hjälpa användaren att se livsmedel.

1. Ta bortlampangenomatttryckanedåtföratt den skafastna i medursriktning (1) och ta sedan bort den genomattvridamoturs (2).

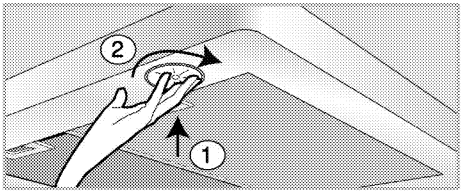

2. Sätt i den nyalampangenomattvrida den i medursriktning.
3. Dethörsett “klick” närlampanfastnar.

6 Felsökning

Produkten fungerar inte.

- Huvudsäkringen är defekt eller har gått. >>> *Kontrollera säkringarna i säkringsboxen. Byt eller återställ dem vid behov.*
- Produkten är inte kopplad till det (jordade) uttaget. >>> *Kontrollera strömanslutningen.*
- Hastighetsknappen kanske inte är inställd. >>> *Tryck på knappen för begärd hastighet.*
- Strömmen är bruten. >>> *Kontrollera om det finns ström. Kontrollera säkringarna i säkringsboxen. Byt eller återställ dem vid behov.*

Ljuset i fläkten fungerar inte.

- Fläktlampan är defekt. >>> *Byt fläktlampan.*
- Strömmen är bruten. >>> *Kontrollera om det finns ström. Kontrollera säkringarna i säkringsboxen. Byt eller återställ dem vid behov.*

Kontakta ett auktoriserat serviceombud eller den återförsäljare som sålde produkten till dig, om du inte kan lösa problemet med hjälp av instruktionerna i det här avsnittet. Försök aldrig att reparera en defekt produkt på egen hand.

Emhætten

Brugsvejledning

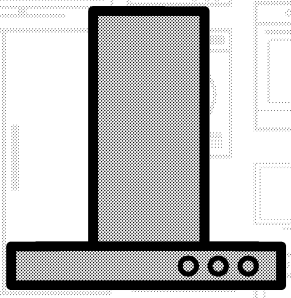

DA

beko

Læs denne brugervejledning først!

Kære kunde!
Tak, fordi du har valgt et Beko produkt. Vi håber, at du vil opnå de bedste resultater med dette kvalitetsprodukt, som er blevet fremstillet efter den nyeste teknologi. Læs venligst omhyggeligt hele brugervejledningen og alle andre medfølgende dokumenter, før du tager produktet i brug, og hold dem som en reference til fremtidig benyttelse. Hvis du overdrager produktet til en anden person, giv også denne brugervejledning. Følg alle advarsler og informationer i brugervejledningen.
Husk, at denne brugervejledning også gælder for andre modeller. Forskelle mellem modellerne vil blive angivet i vejledningen.

Forklaring af symboler
I hele brugervejledningen anvendes følgende symboler:

	Vigtige oplysninger eller nyttige tips om brug.
	Advarsel om farlige situationer med hensyn til liv og ejendom.
	Advarsel om elektrisk stød.
	Advarsel om brandrisiko.
	Advarsel om varme overflader.

Arçelik A.Ş.
Karaağaç caddesi No:2-6
34445 Sütlüce/Istanbul/TURKEY
Made in TURKEY

CE

1 Vigtige sikkerheds- og miljømæssige instruktioner og advarsler 4

Generelle sikkerhedsregler 4
Elektrisk sikkerhed....4
Produktsikkerhed....5
Tilsigtet brug 6
Sikkerhed for børn 6
Bortskaffelse af gammelt apparat....7
Bortskaffelse af transportemballage 7

2 Generelle informationer 8

Oversigt 8
Leveringsomfang 9
Tekniske specifikationer 9

3 Installation 10

Installation 10
Fremtidig transport.... 13

4 Betjening af emhætten 14

5 Vedligeholdelse og pleje 16

Generelle informationer 16
Udskiftning af pære 17

6 Fejlfinding 18

1 Vigtige sikkerheds- og miljømæssige instruktioner og advarsler

Dette afsnit indeholder sikkerhedsanvisninger, der vil medvirke til at undgå risiko for personskade eller skade på ejendom. Manglende overholdelse af disse anvisninger vil annullere garantien.

Generelle sikkerhedsregler

- Risiko for forgiftning! Når apparatet er i drift, suges luft fra hele huset. Hvis der ikke sørges for tilstrækkelig ventilation, vil affald og giftige gasser, der frigives som følge af afbrænding, trækkes tilbage ind i huset gennem skorstenstrækket. Betjen ikke apparatet sammen med kilder, der kan emittere giftige gasser og skabe lufttræk (træ-, gas-, olie- og kulovne, vandvarmere, kedler, osv.).
- Få altid en autoriseret person til at kontrollere tilstrækkeligheden af ventilation og skorstenstræk i din bygning.
- Apparatet er ikke beregnet til at blive brugt af personer (inklusive børn) med reducerede fysiske, sensoriske eller mentale evner, eller mangel på erfaring eller viden, medmindre de er under overvågning, eller de har fået . Børn skal overvåges for at sikre, at de ikke leger med apparatet. Rengøring og vedligeholdelsesprocedurer bør ikke udføres af børn, medmindre de er under opsyn.
- Installation og reparation af produktet må kun udføres af autoriseret serviceagent.. Producenten fraskriver sig ethvert ansvar for skader forårsaget af handlinger udført af ikke autoriserede personer.
- Tag ikke apparatet i brug hvis det er defekt eller hvis det har synlige fejl.
- Sørg for, at apparatet er slukket efter hver brug.
- Apparatet skal installeres af en kvalificeret person i overensstemmelse med gældende regler. I modsat fald bortfalder garantien.

Elektrisk sikkerhed

- For at få dit produkt klar til brug, skal du først have installationssted og elektriske ledninger forberedt. Bagefter kan du tilkalde din nærmeste autoriserede serviceagent.
- Hvis produktet har fejl, bør det ikke bruges, før det er blevet repareret af en autoriseret serviceagent. Der er risiko for elektrisk stød!

- Tilslut aldrig emhætten, før installationen er færdig.
- Rør aldrig ved stikket med våde hænder! Træk ikke stikket ud ved at trække i kablet; tag altid fat i stikket for at trække.
- Under installationen, vedligeholdelsen, rengøringen og reparationen skal produktet frakobles elnettet.
- Hvis ledningen er beskadiget, skal den udskiftes af producenten eller dens serviceagent eller lignende kvalificerede personer for at undgå farer.
- Tilslut aldrig strømkablet i nærheden af emhætten. Hvis det smeltes, kan det forårsage brand.
- Al arbejde på elektrisk udstyr må kun udføres af autoriseret fagperson.
- I tilfælde af skader skal produktet slukkes og frakobles strømmen. Slå sikringen fra.
- Sørg for, at sikringen er passende til apparatet.
- Spul aldrig produktet med vand! Der er risiko for elektrisk stød!

Produktsikkerhed

- Afstanden mellem bunden af emhætten og toppen af kogepladen må ikke være mindre end 650 mm.
- Berør aldrig emhættens lamper efter at de har været tændt i en længere periode. Varme lamper kan forbrænde dine hænder.
- Betjen aldrig produktet uden oliefilter. Fjern aldrig oliefiltre, når produktet er i brug.
- Undgå store flammer under produktet. Ellers kan partikler på oliefilteret tændes og forårsage brand.
- Tænd for kogepladen efter at have placeret gryder på den. Ellers kan stigende temperatur deformere nogle dele af produktet.
- Sluk kogepladen, før du tager gryder og pander af.
- Undgå brændbare materialer under emhætten.
- Udsæt ikke produktet for åben ild under det Det kan resultere i, at olier samlet i filteret antændes. Betjen ikke produktet uden filter.
- Lad aldrig komfuret være uden opsyn, når du steger fødevarer, da olien kan flamme op og kan forårsage brand. Vær derfor forsigtig med tøj og gardiner.
- Hvis emhætten ikke rengøres regelmæssigt ordentligt, kan dette medføre risiko for brand af din emhætte.
- For at opfriske luften i køkkenet og fjerne lugt og damper, skal du tænde emhætten i yderligere 15 minutter efter kogning eller stegning er afsluttet.

- Der skal være passende ventilation i rummet, når emhætten bruges samtidigt med apparater, der forbrænder gas eller andet brændstof. (Gælder ikke for apparater, der kun udleder luften tilbage til rummet)
- I det sted, hvor emhætten bliver brugt, skal udstødningen af fyringsolie eller gas-enheder, såsom rumopvarmere, være helt isoleret eller enheden skal være hermetisk lukket.
- Hvis der er en fyringsolie-enhed eller gas-enhed i nærheden, skal rummet være ventileret tilstrækkeligt.
- Når en ikke-elektrisk drevet enhed bruges samtidigt i nærheden af emhætten, skal undertrykket i rummet være maksimalt 0,4 mbar for at undgå, at emhætten returnerer den anden enheds udstødning ind i rummet.
- Slut aldrig emhætten til en skorsten, der bruges til varmeapparater, udledningsgas eller med flammer. Overhold myndighedernes regler om udledning af luft.
- Brug rør 120 mm i diameter til tilslutning til skorsten. Rørtilslutningen skal være kortest muligt og med få bøjninger.
- Hæng ikke letantændelige og brændbare materialer på emhættens håndtag.
- Vores virksomhed skal aldrig være ansvarlig for de problemer, der skyldes brug mod de ovenstående advarsler.
- Der er risiko for brand, hvis rengøringen ikke udføres i overensstemmelse med instruktionerne.
- Flamber ikke under emhætten.
- Forsigtig: Tilgængelige dele kan blive varme, når de bruges med et kogeapparat.
- Det anbefales at rengøre filteret en gang om måneden ved normal brug.

Tilsigtet brug

Dette produkt er beregnet til husholdningsbrug. Kommerciel brug er ikke tilladt.
Producenten er ikke ansvarlig for nogen skade, der er forårsaget af forkert brug eller håndtering.

Sikkerhed for børn

- Hold børn væk fra produktet, når det kører, og lad dem ikke lege med produktet.
- Emballagen er farlig for børn. Hold emballagen på et sted, hvor børn ikke kan nå den, og sorter og kasser den i overensstemmelse med direktiverne om bortskaffelse af affald.

- Elektriske produkter er farlige for børn. Hold børn væk fra produktet, når det kører, og lad dem ikke lege med produktet.

Bortskaffelse af gammelt apparat

Overholdelse af WEEE-direktivet og bortskaffelse af affald:

Dette produkt er i overensstemmelse med WEEE-direktiv (2012/19/EU). Dette produkt bærer et symbol for klassificering af bortskaffelse af elektrisk og elektronisk udstyr (WEEE).
Dette produkt er fremstillet af dele og materialer af høj kvalitet, der kan bruges igen, og som er egnede for genbrug. Smid ikke produktet med husholdningsaffald og andet affald ved slutningen af dets levetid. Bring det til et opsamlingssted for genbrug af elektroniske og elektriske apparater. Kontakt dine lokale myndigheder for at finde nærmeste opsamlingssted.

Overholdelse af RoHS-direktivet:

Det produkt, du har købt, er i overensstemmelse med EU RoHS-direktivet (2011/65/EU). Det indeholder ikke skadelige og forbudte materialer angivet i direktivet.

Bortskaffelse af transportemballage

- Transportemballagen kan være farlig for børn. Opbevar emballagen et sikkert sted uden for børns rækkevidde. Transportemballagen består af materialer, der kan genbruges. Sorter dem i henhold til genbrugsanvisninger. Blænd dem ikke sammen med husholdningsaffald.

2 Generelle informationer

Oversigt

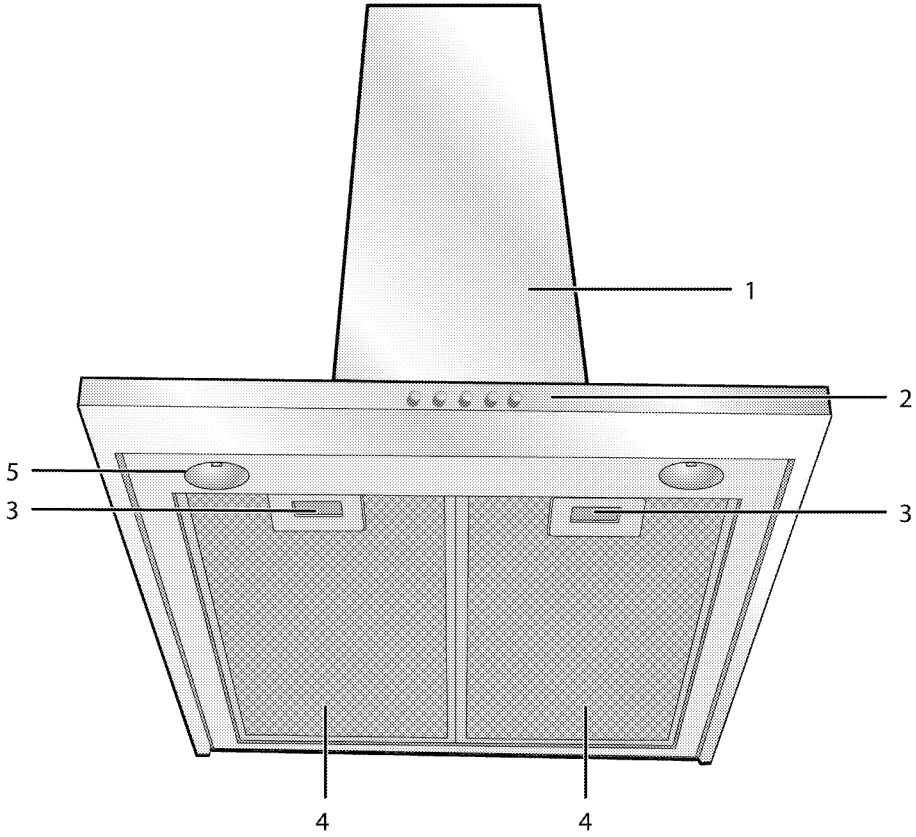

1	Emhættens kabinet	4	Aluminumsfilter
2	Betjeningspanel	5	Lampe
3	Lås til aluminumsfilter		

Leveringsomfang

Udvalg af tilbehørsdele kan variere afhængig af produktmodellen. Ikke alle beskrevne tilbehørsdele findes på dit produkt.

1. **Brugsvejledning**
2. **Vægforbindelse**

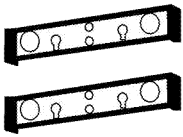

3. **Komponent til ledning af luft** valgfrit

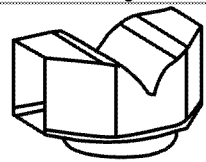

4. **Adapter til skorstenstilslutning**

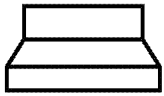

5. **Ventiler til forhindring af omvendt luftstrøm**

6. **Afstandsring**

Tekniske specifikationer

Eksterne mål (højde/bredde/dybde)	min. 760 mm max. 915 mm/598 mm/490 mm
Spænding/frekvens	220-240 V ; 50-60 Hz
Betjening	3 niveau + 1 Booster
Sugestyrke	680 m^3/h
Total strømforbrug	max. 100 W
Sikring	min. 10 A
Diameter af luftudledningsrør	120-150mm

Tekniske specifikationer kan blive ændret uden forvarsel med henblik på forbedring af produktets kvalitet.

Tallene i manualen er skematiske og kan afvige fra det aktuelle produkt.

De værdier, der er angivet på produktets markeringer eller i andre trykte dokumenter, der følger med produktet, er opnået under laboratorieforhold som efter relevante standarder. Afhængig af drifts- og miljøforhold kan disse værdier variere.

3 Installation

Kontakt autoriseret serviceagent for installationen af produktet. Sørg for, at de elektriske installationer er på plads, før du tilkalder en autoriseret serviceagent til at få produktet klar til brug. Ellers kan du kontakte en kvalificeret elektriker og montør for at få foretaget de nødvendige foranstaltninger.

Forberedelse af placering og elektrisk installation til produktet er under kundens ansvar.

FARE:
Produktet skal installeres i overensstemmelse med alle lokale regulativer omkring elektricitet.

FARE:
Før installationen kontroller visuelt, om produktet har nogen fejl.
Hvis produktet har fejl, må det ikke installeres. Beskadiget produkt kan skabe risiko for din sikkerhed.

FARE:
Advarsel: Manglende installation af skruer eller fastsættelse af enhed i overensstemmelse med instruktionerne kan resultere i elektriske farer.

Installation

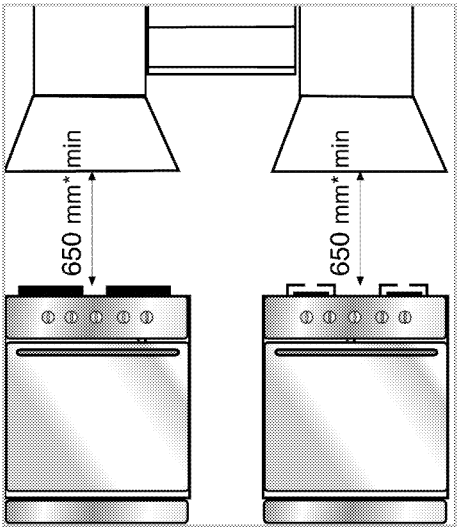

* min.

Afstanden mellem den understøttende overflade for gryder/pander på kogepladen og den nederste del af emhætten skal være på mindst 65 cm.
Den bortledte luft må ikke udledes til et aftræk, som anvendes til dampe fra andre apparater, der forbrænder gas eller andre brændstoffer. (Gælder ikke for apparater, der kun udleder luften tilbage til rummet)
Reglementet for udledning af luft skal opfyldes.

Elektrisk tilslutning

Enheden er fremstillet med dobbelt strømkabel og skal tilsluttes lysnettet ved hjælp af en elektrisk afbryder med mindst 3 mm afstand mellem bipolare stikledninger. Tilkald en elektriker til at installere elektriske ledninger.

- Installer dit produkt for at sikre let adgang til el-tilslutning (stik, stikkontakt) efter installationen.

Installation af emhætten

Alle dimensioner er i mm.

Oplysninger, der kræves til forberedelse af installationsstedet for din emhætte, er angivet nedenfor.
Emhætten skal placeres på linje med midteraksen af kogeapparatet. Der skal være mindst 650 mm afstand mellem kogeapparatet og emhættens oliefiltre. Følg disse trin for at installere emhætten.

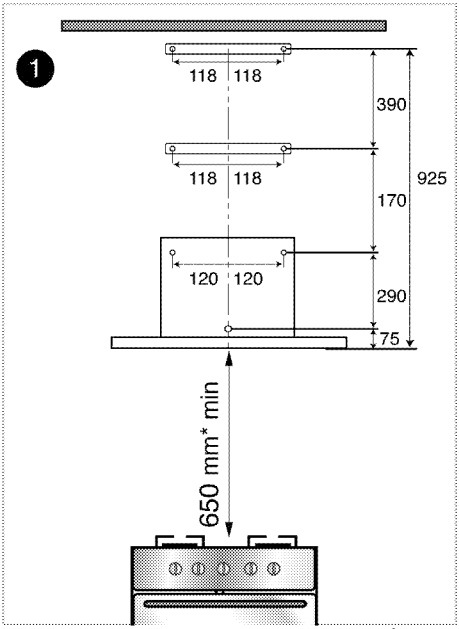

1. Centrer kogeapparatet og tegn en akse på væggen op til 925 mm høj. Tag denne akse som reference, og bor 7 huller med 8 mm i diameter i henhold til ovennævnte målinger.
2. Sæt plastproppe, der fulgte med pakken, i disse huller. Kontroller, om hullerne i aftræksforbindelsen svarer til disse huller.

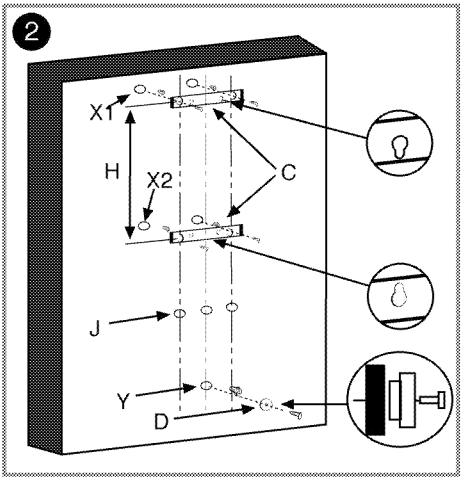

3. Som vist i Figur 2, fastgør stik (C) til hullerne X1 og X2 ved hjælp af de to fikseringsskruer, der fulgte med tilbehøret. Skru afstandsringen (D) i Y-hullet som lille i diameter sider, der vender mod væggen.

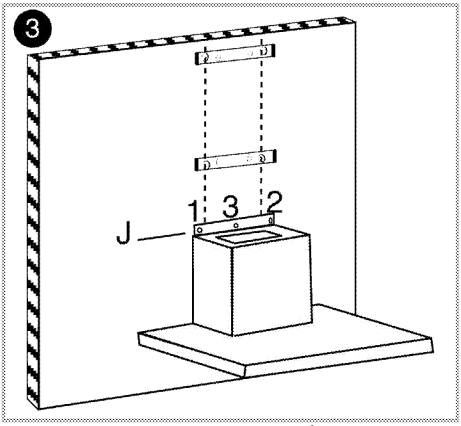

4. Sæt emhætten fra nøglehullet på bagpladen i afstandsringen, og skub den ned for at sikre, at den sidder fast. Skru derefter kabinettet til væggen fra hullerne J1 og J2 på den øverste bagside af kabinettet. For at undgå, at emhætten falder ned ved et uheld, skru den også fra hullet J3, som vist i Figur 3.

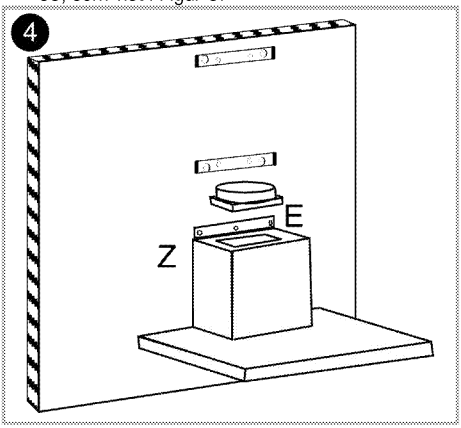

5. Som vist i Figur 4, placer skorstens udløbsflange (E) i den rektangulære åbning på den øverste del af emhætten, og skru flangen til kabinettet ved hjælp af 2,9 mm sporede skruer, der fulgte med tilbehør.
6. **Til brug med skorstenstilslutning:**

I skorstenstilsluttet position vil absorberet luft gå gennem oliefiltre til åbningen, og derefter vil nå til skorstenen gennem tilslutningsrør og endelig ledt ud fra skorstenen.

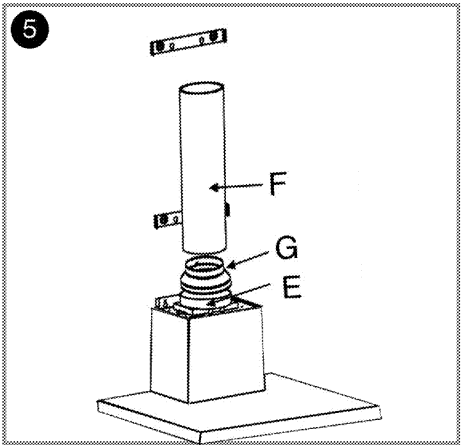

Ved brug af denne forbindelsesposition skal 150 til 120 mm E-stik installeres på skorstenens udløbsflange, som vist i Figur 5.
Tilslutningsrør til skorsten skal være fremstillet af brandsikret plastmateriale. Ved brug af fleksibel forbindelsestype bør det huskes, at skarpe hjørner og pludselige sammentrækninger vil have en negativ indvirkning på luftsugningen.
Aftræksforbindelse bør på ingen måde gøres til en forbindelse, som en anden enhed allerede er sluttet til.

> Tilslutningsrør bør ikke være større end 120 mm. På den anden side forhindrer denne installation korrekt tilslutning til skorsten.

7. **Intern cirkulation (Brug med kulfilter)**
   Luft, der suges ind i apparatet i den interne cirkulation, leveres tilbage til apparatet fra riste i aftrækket efter den passerer gennem oliefiltre, kulfiltre, hvor den er renset fra dårlig lugt og luft deflektor.

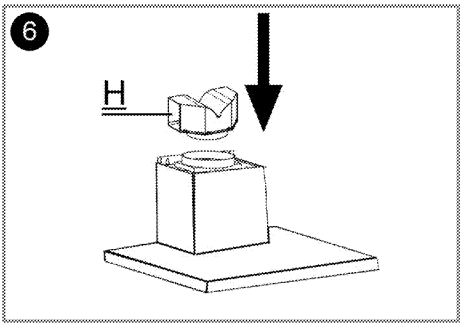

Som vist i Figur 6, er komponenten, der dirigerer luft, installeret på H-punktet.

8. **Installation af aftræk**
   For at installere øvre skorsten A, skal du fastgøre de øverste hjørner af skorstenen til forbindelsen (C) som vist nedenfor, og skrue den til stik med 2,9 mm skruer.

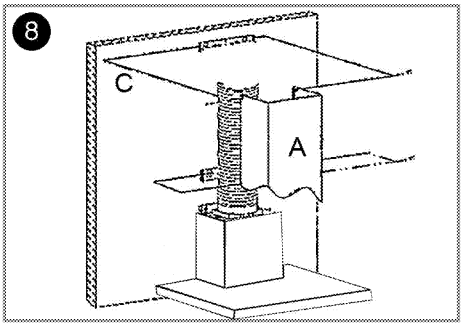

Afstanden mellem hullet X1 og X2 bestemmes under installationen i henhold til længden af den øvre skorsten.

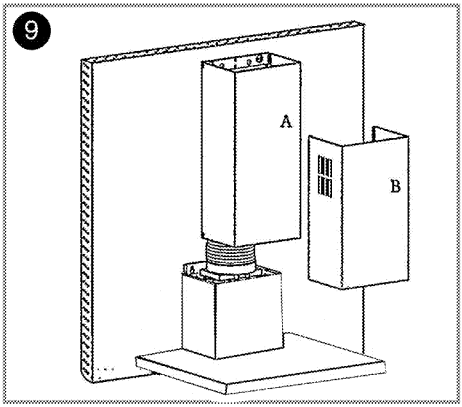

For at installere nedre skorsten B, skal du strække den ved at trække lidt fra begge sider, og fastgøre den på den øvre skorstens hullerne, som vist i figuren ovenfor.

Du kan bruge emhætten på to måder:

1- brug med skorstensforbindelse

Dampe udledes med aftræksrøret fastgjort til forbindelsesringen på emhætten. Aftræksrørets diameter skal være samme som forbindelsesringens diameter. For at muliggør nem fjernelse af luften fra rummet i horisontale opsætninger, skal røret være lidt på skrå opad (ca. 10°).

> Kulfilter skal fjernes, hvis det er installeret i emhætten.

- Brug uden skorstensforbindelse

Luften filtreres af kulfelter og returneres til rummet. Kulfilter anvendes, hvis der ingen aftræk er tilgængeligt

i huset, eller når det ikke er muligt at installere aftræksrøret.

- Fjern aluminiumsfiltre som vist nedenfor.

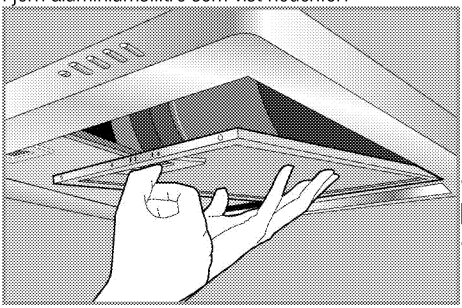

- For at installerekulfilter, somvist i figuren.

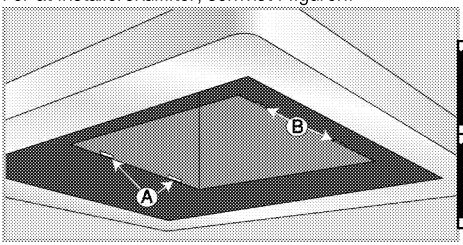

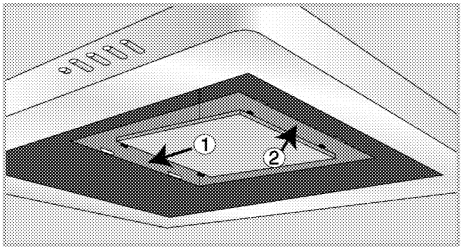

- Installer aluminiumsfiltre.

Fremtidig transport

- Behold produktets original emballage og transporter det i den. Følg instruktionerne, der er trykt på emballagen. Hvis du ikke har den originale emballage, så pak produktet i bobleplast eller tykt pap og tape det fast.

	Anbring ikke objekter på produktet, og flyt det i opretstående stilling.
	Kontrollér helhedsindtrykket af dit produkt for eventuelle skader, der måtte være opstået under transporten.

4 Betjening af emhætten

Emhætten er udstyret med en motor med forskellige hastighedsindstillinger.
For en bedre ydeevne anbefaler vi at bruge lav hastighed under normale forhold, og høje hastigheder, når lugt og dampe intensiveres.

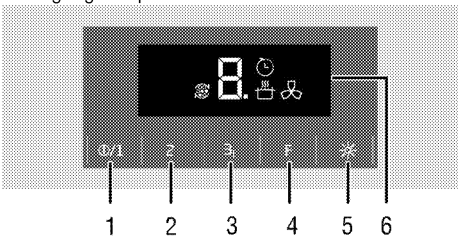

1 Tænd/sluk-knap / Hastighed1
2 Hastighed2
3 Hastighed3 / Booster
4 Funktionsknap
5 Lampeknap
6 Udstilling

Automatisk sluk-symbol
Booster-symbol
Advarsel om fuld filter-symbol
Luftfilter-funktion-symbol

Betjening af emhætten

1. Tryk på tænd/sluk-knappen på for at tænde emhætten.
2. Tryk på knapperne Hastighed2 eller Hastighed3 for at ændre hastigheden.

» Emhættens hastighedsniveau bør vises på skærmen.

Du må ikke trykke på to knapper samtidigt. Når de trykkes, aktiveres højere hastighed.

Apparatet arbejder i max. 6 timer, når ingen knap trykkes mens emhætten er i drift.

Automatisk sluk-funktion

1. Tryk på funktionsknappen mens apparatet kører i en valgt hastighed. Automatisk sluk-funktionen aktiveres, og symbolet vises.
2. Apparatet slukker automatisk efter at have kørt i 20 minutter i en valgt hastighed.

Automatisk sluk-funktionen annulleres, når der trykkes på en niveauknap andet en lampeknap.

Aktivering af intens ventilation (booster)

Tryk og hold knappen Hastighed 3 i mere end to sekunder. Intens ventilation aktiveres, P og - symbolet vises, og apparatet kører i maks. 10 minutter. Efter 10 minutter vil den fortsætte i Hastighed 3 position.
Hvis der under intens ventilation trykkes på en af hastighedsknapper, vil emhætten køre på dette hastighedsniveau.

Sådan slukkes emhætten

1. Tryk på sluk-knappen, når emhætten kører i en valgt hastighed.

» Når emhætten slukkes, blinker »0« på displayet i 8 sekunder, mens motoren er ved at stoppe. Dette er ikke en fejl.

Sådan betjenes lampen

1. Berør lampeknappen for at tænde lyset.

Sådan slukkes lampen

1. Tryk på lampeknappen igen for at slukke lyset.

Tænd/sluk-knappen slukker ikke lyset men stopper drift af emhætten.

Luftfilter-funktion

1. Tryk på funktionsknappen mens apparatet ikke kører i en valgt hastighed.

» Luftfilter-funktionen aktiveres, og C og -symbolet vises.

2. Luftfilter-funktionen vil køre i 10 minutter ved Hastighed 1, og stopper i 50 minutter. Hvis luftfilter-funktionen ikke slukkes, vil den fortsætte i 10 minutter og stoppe i 50 minutter for hver time i 24 timer.

Du kan bruge luftfilter-funktionen til at fjerne dårlig lugt, der findes i huset, ved hjælp af lav hastighed.

Sådan slukkes luftfilter-funktionen

1. Sluk for luftfilter-funktionen ved at trykke på hastighedsknappen eller sluk-knappen, mens filtreringen stadigvæk er aktiveret.

Når luftfilter-funktionen er aktiveret og du tænder og slukker emhætten, vil funktionen ikke blive husket.

Når luftfilter-funktionen er aktiveret, vil programmet blive annulleret ved strømsvigt.

Advarsel om fuld filter

Efter hver 100 timers drift vil F-symbolet og det indstillede niveau blinke på displayet. Også -symbolet vises på displayet. Rengør filteret. Advarselslampen for fuld filter nulstilles ikke automatisk efter rensning af filteret.
Advarsel om fuld filter kan nulstilles ved samtidigt at trykke på funktion- og hastighed3-knapperne og holde dem i 3 sekunder.

Når emhætten sender advarsel om fuld filter, bliver advarslen ikke nulstillet ved strømsvigt.

5 Vedligeholdelse og pleje

Generelle informationer

Produktets levetid øges og frekvente problemer vil nedsættes, hvis produktet rengøres med regelmæssige intervaller.

FARE:
Træk stikket ud af stikontakten, før du begynder vedligeholdelses- eller rengøringsarbejde.
Der er risiko for elektrisk stød!

- Rengør produktet grundigt efter hver brug. På den måde vil det være muligt at fjerne madlavningsrester nemmere og undgå, at de brænder på næste gang, komfuret bruges.
- Der skal ikke bruges specielle rengøringsmidler for at rengøre produktet. Brug varmt vand med opvaskemiddel, en blød klud eller svamp til at rengøre produktet, og tør det efter med en tør klud.
- Undlad at bruge rengøringsmidler, der indeholder syre eller klor, til at rengøre overflader af rustfrit stål og håndtaget. Brug en blød klud med et flydende rengøringsmiddel (ikke skurende) til at tørre disse dele rene, idet man skal være opmærksom på kun at tørre i én retning.

Overfladen kan blive ødelagt af nogle rengøringsmidler eller rengøringsmaterialer. Brug ikke aggressive rengøringsmidler, skurepulver/rensemælk eller skarpe genstande.

Brug ikke damprensere til rengøring.

Aluminiumsfilter

Dette filter fanger oliepartikler i luften. **Det anbefales at rengøre filteret en gang om måneden ved normal brug**. Fjern først aluminiumsfiltre til at udføre processen. Filtrene vaskes i vand med flydende vaskemiddel og installeres tilbage efter tørring. Aluminiumsfiltre kan ændre farven med tiden som følge af vask. Dette er normalt, og du skal ikke udskifte filtret.

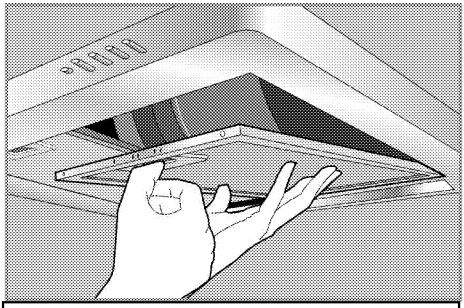

Aluminiumsfiltre kan også vaskes i opvaskemaskinen.

Sådan fjernes aluminiumsfiltre

1. Skub låsen til aluminiumsfilter fremad.
2. Sænk filteret lidt, og træk det tilbage. Ellers kan du bøje filteret.
3. Efter vask, udfør trinene ovenfor i omvendt rækkefølge for at sætte aluminiumsfilteret på plads.

Kulfilter (brug uden skorsten)

Kulfilter må aldrig vaskes.

Det skal udskiftes hvert 4. måned ved normal brug. Kulfiltre kan købes hos autoriseret service.

Sådan installeres kulfilter

1. Fjern aluminiumsfiltre
2. Når filtrene er fjernet, skal du indsætte siden med fleksible-korte spidse af kulfilteret, der fulgte med produktet, i åbningen A i emhætten i retningen 1.

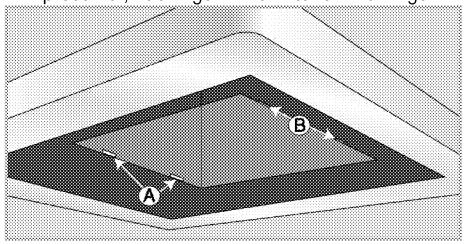

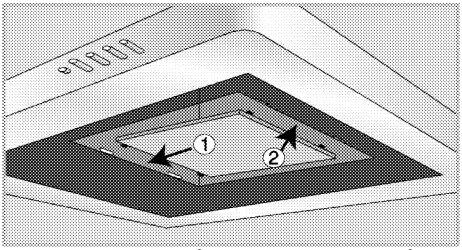

3. Indsæt de lange-hårde spidse, der findes på den anden side af kulfilteret, i åbningen B i retningen 2.
4. Sørg for, at begge ender af kulfilteret sidder fast.

Udskiftning af pære

FARE:
Før du skal udskifte pæren, sørg for at apparatet er frakoblet lysnettet for at undgå risikoen for elektrisk stød. Hvis pæren er varm, skal den køle ned.
Varme overflader kan forårsage forbrændinger!

For specifikationer af pæren, se *Tekniske specifikationer, side 9*. Pæren kan fås hos autoriserede serviceagenter.

Lampens position kan variere fra den viste.

Pæren der anvendes i denne installation er ikke egnet til oplysning i hjemmet. Denne pære er beregnet til at hjælpe brugeren med at se fødevarer.

1. Fjernpærenved at trykke den mod dens sæde i uretsretning (1), ogfjern den ved at dreje den mod uretsretning (2).

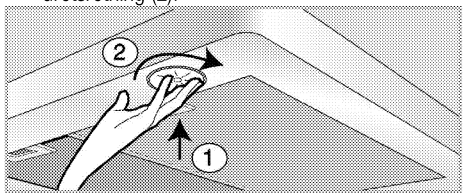

2. Indsæt den nyepæreved at dreje den med uretsretning.
3. Du vilhøre en "klik"-lyd, nårpærener sat påplads.

6 Fejlfinding

Produktet virker ikke.

- Hovedsikringen er defekt eller er slået fra. >>> *Kontroller sikringerne i sikringsskabet. Udskift eller nulstil dem, hvis det er nødvendigt.*
- Produktet er ikke sat i stikkontakten. >>> *Kontroller stikkets tilslutning.*
- Hastighedsknappen er muligvis ikke aktiveret. >>> *Tryk på hastighedsknappen.*
- Strømmen er afbrudt. >>> *Kontroller, om der er strøm. Kontroller sikringerne i sikringsskabet. Udskift eller nulstil dem, hvis det er nødvendigt.*

Emhættens lys virker ikke.

- Emhættens lampe er defekt. >>> *Udskift emhættens pære.*
- Strømmen er afbrudt. >>> *Kontroller, om der er strøm. Kontroller sikringerne i sikringsskabet. Udskift eller nulstil dem, hvis det er nødvendigt.*

Kontakt den autoriserede serviceagent eller forhandler, hvor du har købt produktet, hvis du ikke kan afhjælpe problemet, selv om du har udført instruktionerne i dette afsnit. Forsøg aldrig selv at reparere et defekt produkt.