Lavavajillas

Manual de Instrucciones

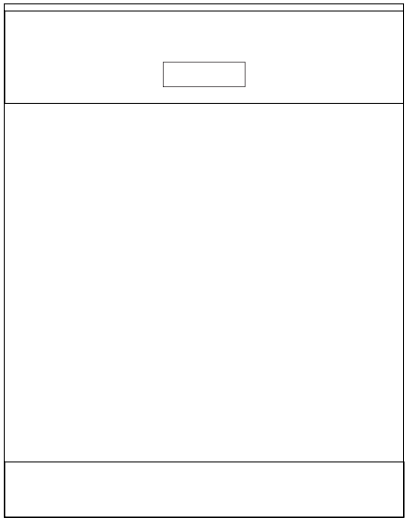

Rogamos lea en primer lugar este manual.
Estimado cliente,
Esperamos que saque el máximo partido de este aparato, que ha sido fabricado en modernas instalaciones y ha superado un estricto procedimiento de control de calidad.
Por lo tanto, lea cuidadosamente y en su totalidad el manual del usuario antes de utilizar el producto y guárdelo para futuras consultas. En caso de transferir el producto a un tercero, no olvide entregarle también el manual.
El manual del usuario le ayudará a utilizar el aparato de forma rápida y segura.
• Lea el manual del usuario antes de instalar y utilizar el aparato.
• Siga siempre las instrucciones sobre seguridad.
• Tenga siempre a mano este manual para futuras consultas.
• Lea también los demás documentos que acompañan al aparato.
Recuerde que este manual del usuario es también válido para otros diversos modelos. El manual indicará oportunamente las diferencias entre ellos.

Explicación de los símbolos
El presente manual del usuario utilizar los siguientes símbolos:

	Información importante o consejos útiles acerca del uso
	Advertencias sobre situaciones peligrosas con respecto a la seguridad de las personas y las propiedades.
	Peligro de descarga eléctrica
	El embalaje del aparato se fabrica con materiales reciclables, de acuerdo con nuestro Reglamento Nacional sobre Medio Ambiente.

No elimine los materiales de embalaje junto con los residuos domésticos o de otro tipo. Llévelos a un punto de recogida de materiales de embalaje designado por las autoridades locales.

This product was manufactured using the latest technology in environmentally friendly conditions.

CONTENIDOS

1. Lavavajillas 3

2. Instrucciones importantes sobre seguridad 5

Seguridad general 5
Uso previsto 6
Seguridad infantil 6

3. Instalación 7

Ubicación adecuada para la instalación 7
Conexión del suministro de agua 7
Conexión al desagüe 8
Ajuste de los pies 9
Aquasafe+ 9
Conexión eléctrica 9
Uso por primera vez 10
Eliminación del material de embalaje 10
Transporte del lavavajillas 10
Conformidad con la normativa WEEE y eliminación del aparato al final de su vida útil: 10

4. Prelavado 12

Consejos para el ahorro de energía 12
Sistema de ablandamiento del agua 12
Ajuste del sistema de ablandamiento del agua 12
Adición de sal 13
Detergentes 14
Adición de detergente 14
Detergentes en tableta 15
Abrillantador 16
Cesta para cubiertos 19
Accesorio de la cesta para cubiertos 19
Cesta para cubiertos móvil 19
Varillas abatibles de la cesta inferior (2 piezas) 20
Varillas abatibles de la cesta inferior (4 piezas) 20
Varillas abatibles de la cesta inferior (6 piezas) 21
Estante de servicio multiuso ajustable en altura de la cesta inferior 23
Botellero de la cesta inferior 24
Estante ajustable en altura de la cesta superior 24
Cajón de la cesta superior 24
Pieza de apoyo de copas de la cesta superior 25
Varillas abatibles de la cesta superior 25
Varillas abatibles de la cesta superior 26
Ajuste de la altura con la cesta superior cargada 27
Ajuste de la altura con la cesta superior cargada 28
Ajuste de la altura con la cesta superior vacía 29

5. Uso del producto 30

Teclas 31
Preparación de la lavaplatos 31
Selección de programa 31
Funciones auxiliares 33
Programar el tiempo de lavado 34
Iniciar el programa 35
Bloqueo (tecla) para niños 36
Iniciar el programa 36
Indicador de sal ( ) 36
Indicador ( ) de abrillantador 36
Finalización del programa 36
Advertencia sobre el corte de agua 37
Advertencia sobre el desbordamiento de agua 37

6. Mantenimiento y limpieza 38

Limpieza de la superficie exterior del lavavajillas 38
Limpieza del interior del lavavajillas 38
Limpieza de los filtros 38
Limpieza del filtro de la manguera 39
Limpieza de los brazos aspersores 39
Brazo aspersor superior 40

7. Resolución de problemas 41

1 Lavavajillas

Visión general

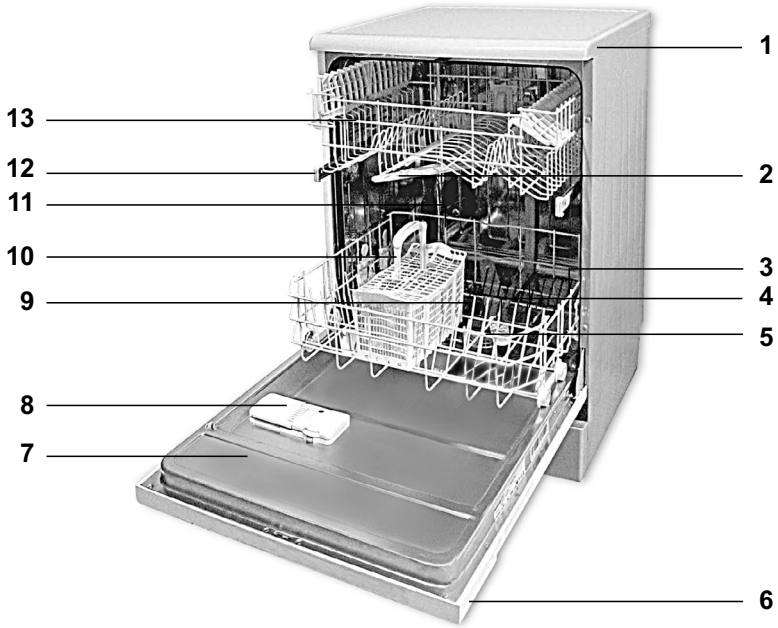

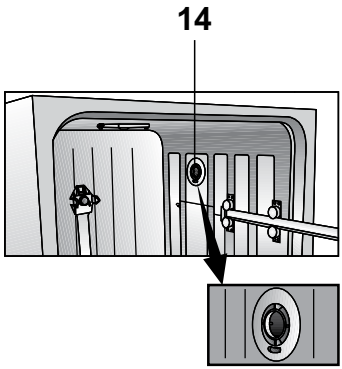

1.Encimera (dependiendo del modelo)
2.Brazo aspersor superior
3.Cesta inferior
4.Brazo aspersor inferior
5.Filtros
6.Panel de control
7.Puerta
8.Dosificador de detergente
9.Ranura del brazo aspersor inferior
10. Cesta para cubiertos
11. Tapa del depósito de sal
12. Guía de la cesta superior
13. Cesto superior con estante
14. Sistema de secado por ventilador (dependiendo del modelo)

Especificaciones técnicas

Este producto es conforme a las siguientes directivas de la UE:
Las fases de desarrollo, fabricación y venta de este producto cumplen las normas sobre seguridad incluidas en todas las normativas pertinentes de la Unión Europea.
2006/95/EC, 2004/108/EC, 93/68/EEC, IEC 60436, EN 50242

Alimentación eléctrica	220-240 V, 50 Hz
Consumo total de energía	1800-2100 W
Consumo de energía del calentador	1800 W
Corriente total (dependiendo del modelo)	10 A (consulte la placa de identificación)
Consumo de energía de la bomba de evacuación	30 W
Presión del agua	0,3 –10 bar (= 3 – 100 N/cm² = 0,01-1,0 Mpa)

- Las especificaciones técnicas pueden cambiar sin previo aviso para mejorar la calidad del aparato.
- Las ilustraciones de este manual son esquemáticas y podrían no corresponderse exactamente con su aparato.
- Los valores que se indican en las etiquetas del aparato o en la documentación que lo acompaña fueron obtenidos en condiciones de laboratorio, en conformidad con los estándares pertinentes. Dichos valores podrían variar en función de las condiciones ambientales y de funcionamiento del aparato.

Nota para los organismos de control:
Los datos necesarios para la realización de las pruebas de rendimiento se suministrarán bajo petición. Las peticiones pueden dirigirse a la siguiente dirección:

dishwasher@standardloading.com

No olvide indicar en el correo electrónico de la petición el código y los números de lote y de serie del aparato que vaya a someterse a la prueba, junto con su información de contacto. El código y los números de lote y de serie del producto se encuentran en la etiqueta de tipo adherida al lateral de la puerta.

2 Instrucciones importantes sobre seguridad

Esta sección contiene instrucciones de seguridad que le ayudarán a protegerse de riesgos de lesiones personales o daños a la propiedad. El incumplimiento de estas instrucciones invalidará cualquier garantía.

Seguridad general

- Nunca coloque el aparato sobre una alfombra, ya que la falta de flujo de aire por debajo del aparato provocaría el sobrecalentamiento de las piezas eléctricas, con el consiguiente riesgo de avería.
- No ponga el aparato en funcionamiento si el cable o el enchufe están dañados. En ese caso, llame al agente de servicio autorizado.
- Conecte el lavavajillas a un enchufe provisto de toma de tierra y protegido por un fusible conforme a los valores indicados en la tabla de especificaciones técnicas. Tenga en cuenta que la instalación de toma de tierra de su hogar debe realizarla un electricista cualificado. El fabricante no se hará responsable de daños provocados por el uso del lavavajillas sin una toma de tierra conforme a las normativas locales.
- Las mangueras de toma y evacuación de agua deben estar firmemente acopladas y no deben presentar ningún daño.
- Desenchufe el aparato cuando no lo utilice.
- Jamás lave el aparato rociándolo con agua, ya que existe riesgo de descarga eléctrica.
- Nunca toque el enchufe con las manos húmedas. Nunca desenchufe el aparato tirando del cable, tire siempre del enchufe.
- El aparato debe estar desenchufado durante los procedimientos de instalación, mantenimiento, limpieza y reparación.
- Deje siempre los procedimientos de instalación y reparación en manos del agente de servicio autorizado. El fabricante no se hará responsable de los posibles daños derivados de la realización de dichos procedimientos por parte de personas no autorizadas.
- Nunca utilice disolventes químicos en el aparato, ya

que existe un alto riesgo de explosión.

- Cuando extraiga completamente las cestas superior e inferior, la puerta del lavavajillas soportará todo el peso de ambas cestas. No deposite otras cargas sobre la puerta; de lo contrario, el lavavajillas podría inclinarse.
- Nunca deja la puerta del lavavajillas abierta, excepto para cargar y descargar el aparato.
- No abra la puerta del lavavajillas cuando éste esté en funcionamiento a no ser que sea necesario. Si tiene que abrir la puerta, tenga cuidado con la bocanada de vapor caliente que saldrá del interior.

Uso previsto

Este aparato ha sido diseñado para uso doméstico y aplicaciones similares, como:

- Cocinas para el personal en comercios, oficinas y otros entornos de trabajo;
- Granjas;
- Clientes de hoteles, moteles y otros entornos de tipo residencial;
- Entornos del tipo de alojamiento con desayuno
- Utilice únicamente detergentes, abrillantadores y aditivos aptos para lavavajillas.
- El fabricante declina toda responsabilidad derivada de un uso o transporte incorrectos.
- La vida útil de su aparato es de 10 años. Durante este periodo estarán disponibles los recambios originales necesarios para que el aparato funcione adecuadamente.
- Este aparato no debe ser utilizado por personas con discapacidad física, sensorial o mental o sin experiencia (incluidos niños) sin la supervisión de una persona responsable de su seguridad o que les facilite las instrucciones acerca de su uso.

Seguridad infantil

- Los aparatos eléctricos son peligrosos para los niños. Mantenga a los niños alejados del aparato cuando esté en funcionamiento y no permita que lo manipulen.
- No olvide cerrar la puerta del lavavajillas al abandonar la estancia en donde se encuentre.
- Guarde todos los detergentes y aditivos en un lugar seguro y fuera del alcance de los niños.

3 Instalación

Deje la instalación del lavavajillas en manos del agente de servicio autorizado más cercano. Para preparar el lavavajillas para su uso, antes de llamar al agente de servicio autorizado asegúrese de que los sistemas de suministro de agua corriente y electricidad, así como el sistema de desagüe, sean adecuados. Si no lo fuesen, solicite a un técnico y a un fontanero cualificados la realización de las adaptaciones pertinentes.

ⓘ La preparación del lugar de instalación y de los puntos de conexión a las redes eléctrica, de agua corriente y de desagüe son responsabilidad del cliente.

⚠ La instalación y las conexiones eléctricas del aparato deben dejarse en manos de un agente de servicio autorizado. El fabricante no se hará responsable de los posibles daños derivados de la realización de dichos procedimientos por parte de personas no autorizadas.

⚠ Antes de proceder a la instalación, compruebe visualmente si el lavavajillas presenta algún defecto. En caso afirmativo, no lo instale. Los aparatos dañados pueden poner en peligro su seguridad.

⚠ Asegúrese de que ni las mangueras de toma de agua y de desagüe ni el cable eléctrico se doblen, pincen o retuerzan al colocar el lavavajillas en su lugar tras los procedimientos de instalación o limpieza.

Cuando instale el lavavajillas, tenga cuidado de no dañar el suelo, las paredes, las tuberías, etc. No sujete el lavavajillas por la puerta o el panel para moverlo.

Ubicación adecuada para la instalación

- Coloque el lavavajillas sobre un piso sólido y plano que tenga una capacidad de carga suficiente. El lavavajillas debe instalarse sobre una superficie plana para que la puerta se cierre de forma fácil y segura.
- No instale el lavavajillas en lugares en los que la temperatura pueda ser inferior a los 0 °C.
- Coloque el lavavajillas a una distancia de al menos 1 cm respecto de los bordes de otros muebles.
- Coloque el lavavajillas sobre un piso rígido. No lo coloque sobre alfombras de pelo o superficies similares.

⚠ No coloque el lavavajillas sobre el cable de alimentación.

- Asegúrese de que la ubicación seleccionada vaya a permitirle cargar y descargar el lavavajillas de forma rápida y cómoda.
- Instale el lavavajillas en un lugar cercano al grifo del agua y al orificio de desagüe. Seleccione la ubicación para la instalación teniendo en cuenta que no se cambiará una vez realizadas las conexiones.

Conexión del suministro de agua

ⓘ Le recomendamos la

incorporación de un filtro a la toma de agua de su hogar para proteger al lavavajillas de daños que puedan causarle las impurezas (arena, suciedad, óxido, etc.) del agua corriente procedente de su red de suministro o de su propio sistema de abastecimiento de agua, así como para evitar problemas como la aparición de manchas amarillas o acumulación de lodos al final del lavado.

Temperatura del agua autorizada: hasta 25 °C

No conecte el lavavajillas a calderas de circuito abierto o calentadores de agua de flujo continuo.

- No utilice mangueras de agua viejas o usadas en su nuevo lavavajillas. Use la manguera de toma de agua nueva suministrada junto con el aparato.
- Conecte la manguera de toma de agua directamente al grifo del agua. El grifo debe suministrar agua con una presión mínima de 0,3 bares y máxima de 10 bares. Si la presión del agua excede de 10 bares, deberá instalar una válvula de alivio de presión entre el grifo y el lavavajillas.

ⓘ Use un conector de manguera roscable para conectar la manguera de toma de agua a un grifo de agua con rosca externa de ¾ de pulgada. En caso necesario, inserte un elemento filtrante para filtrar las impurezas del agua.

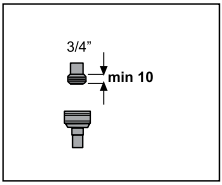

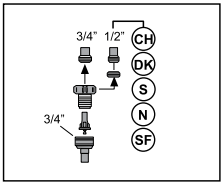

- Una vez realizadas las conexiones, abra los grifos completamente para comprobar que no se produzcan fugas de agua.

⚠ Para su seguridad, cierre el grifo del agua completamente una vez haya finalizado el programa de lavado.

Conexión al desagüe

La manguera de evacuación puede conectarse directamente al orificio de desagüe o al desagüe del fregadero. La longitud de esta conexión debe ser de 50 cm como mínimo y 100 cm como máximo, medido desde el suelo.

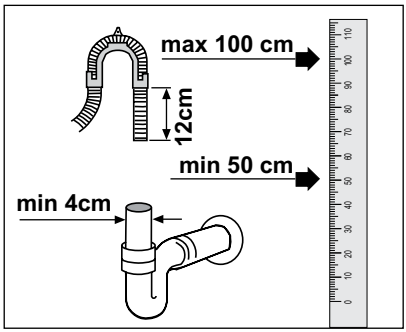

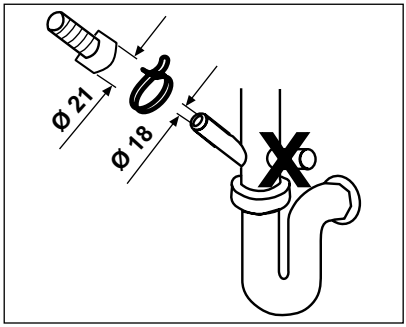

Si se utiliza una manguera de evacuación de más de 4 metros de longitud, quedarán restos de suciedad en la vajilla tras el lavado.
Conecte la manguera de evacuación de agua a la tubería de desagüe sin doblarla. Fije con firmeza la manguera

de evacuación a la tubería de desagüe para evitar que la manguera de evacuación pueda salirse de su sitio durante el funcionamiento del lavavajillas.

ⓘ La tubería de desagüe debe estar conectada a la red de alcantarillado. Evite que evacúe en aguas superficiales.

Ajuste de los pies

Si la puerta del lavavajillas no puede cerrarse de forma adecuada o bien si el aparato se balancea al empujarlo ligeramente, deberá ajustar los pies del lavavajillas. Ajuste los pies del lavavajillas de la forma que se indica en el manual de instalación suministrado junto con el aparato.

Aquasafe+

(dependiendo del modelo)

Proteja el sistema Aquasafe+ de posibles fugas de agua en la toma de la manguera. Debe evitar q
ue la caja de la válvula del sistema entre en contacto con el agua, ya que de lo contrario podría dañar los componentes eléctricos. Si el sistema Aquasafe resultara dañado, desenchufe el lavavajillas y llame a un agente de servicio autorizado.

⚠ Nunca acorte o alargue la manguera con mangueras de extensión, ya que el conjunto de mangueras contiene componentes y conexiones eléctricas.

be prevented. Otherwise, electrical assembly will get damaged. If the Aquasafe system is damaged, unplug the product and call the Authorised Service Agent.

⚠ As the hose set contains electrical connections and assemblies, never shorten or lengthen the hose with extension hoses.

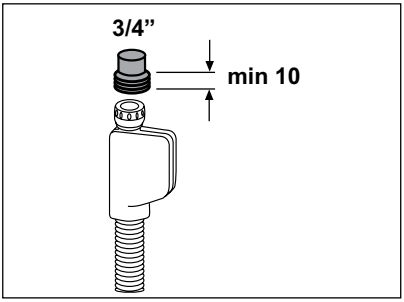

Conexión eléctrica

Conecte el lavavajillas a un enchufe provisto de toma de tierra y protegido por un fusible conforme a los valores indicados en la tabla de especificaciones técnicas. El fabricante no se hará responsable de daños provocados por el uso del lavavajillas sin una toma de tierra conforme a las normativas locales.

- La conexión debe cumplir las normativas nacionales.
- Tras la instalación, el enchufe del cable de alimentación debe quedar al alcance de la mano.

⚠ Desenchufe el lavavajillas una vez el programa de lavado haya finalizado.

- La tensión y la protección por fusible o disyuntor permitida se indican en la sección “Especificaciones técnicas”. Si el valor actual del fusible o el disyuntor de su domicilio es inferior a 16 amperios, solicite a un electricista cualificado la instalación de un fusible de 16 amperios.
- La tensión especificada debe ser igual a la tensión de la red

eléctrica de su domicilio.

- No utilice cables de extensión ni ladrones para realizar la conexión eléctrica.

⚠ Deje en manos de un agente de servicio autorizado la sustitución de un cable de alimentación dañado.

⚠ Si el aparato presenta alguna anomalía, no lo use hasta que no haya sido reparado por un agente de servicio autorizado, ya que existe riesgo de descarga eléctrica.

Uso por primera vez

Antes de empezar a utilizar el lavavajillas, asegúrese de haber realizado todas las preparaciones indicadas en las secciones "Instrucciones importantes sobre seguridad" e "Instalación" del manual de instrucciones.

- Para preparar su lavavajillas para el lavado, realice un primer ciclo de lavado con el aparato vacío en el programa más corto y con detergente. Durante este primer uso, llene el depósito de sal con 1 litro de agua antes de llenarlo de sal.

ⓘ Es posible que haya quedado algo de agua en el interior del lavavajillas como consecuencia de los procesos de control de calidad aplicados durante la fase de producción. Este agua no es nociva para el lavavajillas.

Eliminación del material de embalaje

Los materiales de embalaje son peligrosos para los niños. Guarde los materiales de embalaje en lugar seguro, lejos del alcance de los niños.

Información sobre el embalaje

El embalaje del aparato se fabrica con materiales reciclables, de acuerdo con nuestro Reglamento Nacional sobre Medio Ambiente. No elimine los materiales de embalaje junto con los residuos domésticos o de otro tipo. Llévelos a un punto de recogida de materiales de embalaje designado por las autoridades locales.

Transporte del lavavajillas

⚠ Si precisa mover el lavavajillas, hágalo en posición vertical y sujetándolo por la parte trasera. Si inclina el aparato hacia adelante, los componentes electrónicos podrían mojarse y sufrir daños.

1. Desenchufe el lavavajillas antes de transportarlo.
2. Desconéctelo de las redes de desagüe y suministro de agua.
3. Evacúe el agua que pudiera quedar en el interior del lavavajillas.

Conformidad con la normativa WEEE y eliminación del aparato al final de su vida útil:

Este producto es conforme con la directiva de la UE sobre residuos de aparatos eléctricos y electrónicos (WEEE) (2012/19/UE). Este producto incorpora el símbolo de la clasificación selectiva para los residuos de aparatos eléctricos y electrónicos (WEEE).

Este aparato se ha fabricado con piezas y materiales de primera calidad, que pueden ser reutilizados y son aptos para el reciclado. No se deshaga del producto junto con sus los residuos domésticos normales y

de otros tipos al final de su vida útil. Llévelo a un centro de reciclaje de dispositivos eléctricos y electrónicos. Solicite a las autoridades locales información acerca de dichos centros de recogida.

Cumplimiento de la directiva RoHS:

El producto que ha adquirido es conforme con la directiva de la UE sobre la restricción de sustancias peligrosas (RoHS) (2011/65/UE). No contiene ninguno de los materiales nocivos o prohibidos especificados en la directiva.
aparato.

Consejos para el ahorro de energía

La siguiente información le ayudará a utilizar su lavavajillas de forma eficiente y respetuosa con el medio ambiente.

- Retire los residuos sólidos de alimentos de los platos antes de depositarlos en el lavavajillas.
- Ponga en marcha el lavavajillas cuando esté completamente lleno.
- Consulte la tabla de programas para seleccionar un programa.
- No añada más detergente del recomendado en el envase del detergente.

Sistema de ablandamiento del agua

ⓘ El lavavajillas funciona con agua blanda. Si la dureza del agua es superior a 6°dH, será preciso ablandar y eliminar la cal del agua. De lo contrario, los iones responsables de la dureza del agua se acumularán en la superficie de las piezas de la vajilla y afectarán negativamente a su lavado, brillo y secado.

El lavavajillas dispone de un sistema de ablandamiento del agua que reduce la dureza del agua. Este sistema ablanda el agua que entra al lavavajillas hasta un nivel que permitirá lavar la vajilla con la calidad necesaria.

Ajuste del sistema de ablandamiento del agua

El rendimiento del lavado se incrementará al ajustar adecuadamente el sistema de ablandamiento del agua.
Utilice la tira de prueba suministrada junto con el lavavajillas para determinar la dureza del agua de su domicilio y ajustar el sistema en consecuencia.

Adición de sal

Para que el lavavajillas funcione siempre al mismo nivel de rendimiento, el sistema de ablandamiento del agua debe regenerarse constantemente. Para ello se utiliza la sal de lavavajillas.

ⓘ Utilice únicamente sales descalcificadoras especiales para uso en lavavajillas.

ⓘ Le recomendamos utilizar sales descalcificadoras en grano o polvo. No utilice en el lavavajillas sales que contengan sustancias insolubles como las sales de mesa o la sal común. El rendimiento del sistema de ablandamiento puede deteriorarse con el tiempo.

ⓘ El depósito de sal se llenará de agua al poner en marcha el lavavajillas. Por lo tanto, debe añadir la sal descalcificadora antes de poner en marcha el aparato.

1. Para añadir sal descalcificadora, en primer lugar, extraiga la cesta inferior.
2. Abra la tapa del depósito de sal girándola en el sentido contrario a las agujas del reloj (A, B).

ⓘ Antes de usar el lavavajillas por primera vez, vierta 1 litro de agua en el sistema de ablandamiento de agua (C).

3. Llene el depósito de sal con la ayuda del embudo (D). Para acelerar el ritmo de disolución de la sal en el agua, agite con una cuchara.

ⓘ El depósito de sal tiene capacidad para 2 kg de sal descalcificadora.

4. Una vez el depósito esté lleno, vuelva a colocar la tapa y apriétela firmemente.

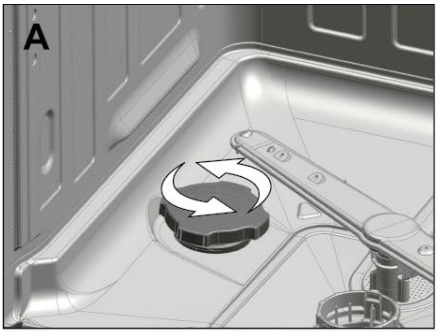

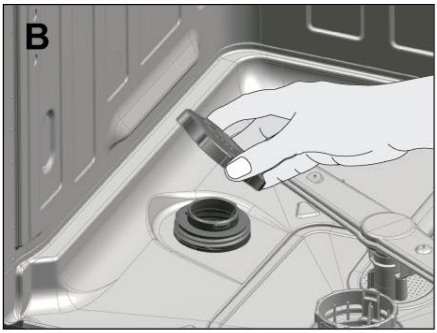

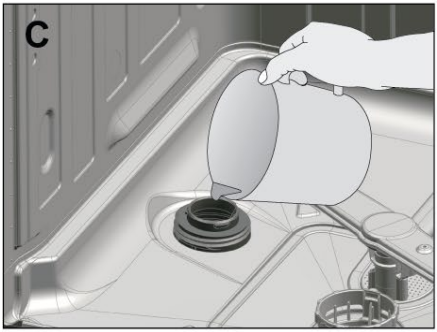

5. Si no va a poner en marcha el lavavajillas inmediatamente después de añadir la sal, haga funcionar el lavavajillas vacío y en el programa más corto para disolver y eliminar la sal que haya quedado en el interior del aparato.

ⓘ La disolución de la sal en el agua puede tardar hasta dos horas, debido a las diferencias de grosor entre las diversas marcas de sal del mercado y las diferentes durezas del agua. Por lo tanto, el indicador de la sal permanecerá encendido durante unos momentos tras haber añadido sal al lavavajillas.

Detergentes

Puede utilizar detergente en polvo o en tableta en el lavavajillas.

ⓘ Use únicamente detergentes fabricados expresamente para lavavajillas. Recomendamos no usar detergentes que contengan cloro y fosfato, ya que son nocivos para el medio ambiente.

ⓘ Consulte al fabricante del detergente en caso de que, una vez finalizado el programa, sus platos quedan húmedos o bien observa la presencia de restos de cal, sobre todo en la cristalería.

Adición de detergente

ⓘ Consulte la tabla de programas para determinar la cantidad de detergente correspondiente al programa seleccionado.

⚠ No deposite disolventes en el dosificador de detergente, ya que existe riesgo de descarga eléctrica.

Vierta el detergente en el depósito justo antes de utilizar el lavavajillas, tal y como se muestra a continuación.

1. Empuje el cierre hacia la derecha para abrir la tapa del dosificador de detergente (A).

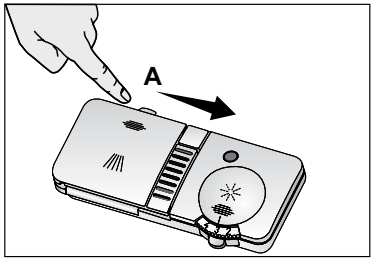

2. Deposite en el dosificador la cantidad sugerida de detergente en polvo o tableta.

ⓘ El dosificador de detergente presenta en su interior unas marcas de nivel que le ayudarán a medir la cantidad exacta de detergente. El dosificador de detergente tiene una capacidad máxima de 40 cm³ detergente. Añada detergente hasta la marca de nivel de 15 cm³ o 25 cm³ en el dosificador de detergente en función de la carga del lavavajillas y/o del grado de suciedad de los platos (1).

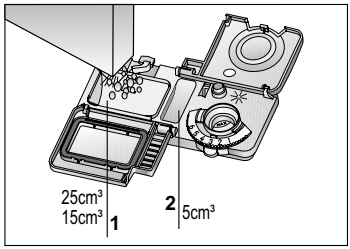

ⓘ Si los platos llevan cierto tiempo en el interior del lavavajillas y los residuos en ellos depositados se han secado, llene también el dosificador de 5 cm³ (5).

3. Cierre la tapa del dosificador

de detergente presionando ligeramente sobre ella. Cuando la tapa se cierre, se escuchará un “clic”.

ⓘ En programas con prelavado y a temperaturas elevadas en los cuales utilice detergentes en tableta, asegúrese de que la tapa del dosificador del detergente esté firmemente cerrada.

ⓘ En los programas cortos sin prelavado utilice detergente en polvo, ya que la solubilidad del detergente en tableta cambia en función de la temperatura y el tiempo.

⚠ Un exceso de detergente en polvo hará que el detergente no se disuelva por completo y raye la cristalería.

Detergentes en tableta

Los detergentes en tableta tienen propiedades de ablandamiento del agua y/o abrillantamiento, además de su efecto detergente. Algunos de esos detergentes contienen además productos químicos especiales para el lavado, tales como protectores del vidrio y del acero inoxidable.

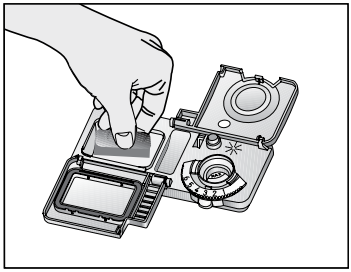

ⓘ Los detergentes en tableta proporcionan resultados satisfactorios únicamente bajo unas determinadas condiciones de uso. En los lavavajillas, los mejores resultados de lavado se obtienen utilizando detergente, abrillantador y sal descalcificadora por separado.

ⓘ En el modo de empleo de los paquetes de detergentes en tableta encontrará información acerca del lugar más adecuado (dosificadores de detergente, cesta, etc.) para depositar la tableta.

En el mercado pueden encontrarse normalmente los siguientes tipos de detergentes en tableta:
2 en 1: además de detergente, contienen abrillantador o sal descalcificadora
3 en 1: además de detergente, contienen abrillantador y sal descalcificadora
4 en 1: además de detergente, abrillantador y sal descalcificadora, contienen protectores del vidrio
5 en 1: además de detergente, abrillantador y sal descalcificadora, contienen protectores del vidrio y del acero inoxidable

ⓘ Observe las instrucciones del fabricante del detergente impresas en el paquete cuando utilice detergentes en tableta.

Cuando pase de utilizar detergente en tableta a utilizar detergente en polvo:

1. Asegúrese de que los depósitos de abrillantador y de sal estén llenos.
2. Coloque el nivel de dureza del agua al nivel máximo y lleve a cabo un ciclo de lavado en vacío.
3. Tras el ciclo de lavado en vacío, consulte el manual del usuario y reajuste el nivel de dureza del agua con el fin de adaptarlo a su suministro de agua.

4. Ajuste convenientemente la dosis de abrillantador.

ⓘ En función del modelo, será necesario activar de nuevo el indicador de sal y/o de abrillantador, en caso de que hubiesen sido desactivados con anterioridad.

Abrillantador

ⓘ El abrillantador utilizado en los lavavajillas es una combinación especial utilizada para incrementar la eficacia del secado y evitar la aparición de manchas de agua o cal en las piezas lavadas. Por ello, es preciso comprobar la presencia de producto en el depósito de abrillantador y utilizar únicamente abrillantadores diseñados específicamente para lavavajillas.

Compruebe el indicador de abrillantador para determinar si es necesario añadir o no producto 3 (según modelo). Una luz oscura en el indicador indica que la cantidad de abrillantador en el dosificador es suficiente. Si el color del indicador es claro, añada abrillantador.

1. Abra la tapa del dosificador de abrillantador presionando sobre su cierre (B).

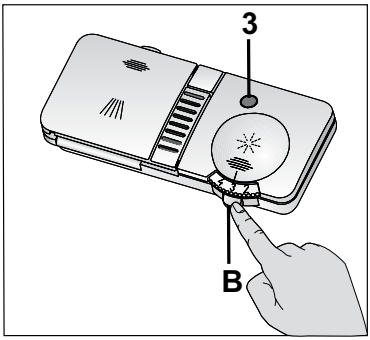

2. Llene el dosificador hasta la marca de nivel “MAX”.
3. Cierre la tapa del dosificador presionando ligeramente sobre ella.

ⓘ Limpie cualquier resto de abrillantador vertido en el exterior del dosificador. Los restos de abrillantador vertidos accidentalmente crearán espuma, lo que podría afectar negativamente al lavado.

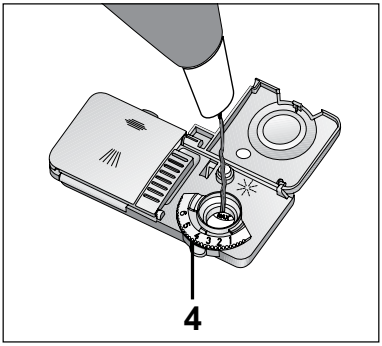

4. Sitúe el regulador de la dosis de abrillantador en una posición entre 1 y 6 (4). Si las piezas de la vajilla presenta manchas tras el lavado, deberá aumentar la dosis, mientras que si al secar las piezas a mano aparecen estelas de color azul, deberá reducirla. El valor ajustado de fábrica corresponde a la posición 4.

Artículos no aptos para lavado en el lavavajillas

- Nunca lave en el lavavajillas platos manchados con ceniza de cigarrillos, cera de velas, pulimento, colorantes, productos químicos, etc.
- No lave en el lavavajillas objetos de aleación de hierro. Podrían

oxidarse o dejar manchas en otros objetos.

- No lave en el lavavajillas objetos de plata, cubiertos con mangos de madera o hueso, objetos encolados o no resistentes al calor, ni tampoco recipientes con recubrimiento de cobre o estaño.

ⓘ Las decoraciones de las vajillas de porcelana, así como los objetos de aluminio y plata, pueden decolorarse o deslustrarse al lavarlos en lavavajillas, como también sucede al lavarlos a mano. Algunos tipos de vidrio y cristal delicado pueden perder el brillo con el tiempo. Le recomendamos encarecidamente que, cuando adquiera una cubertería, compruebe si es apta para el lavado en lavavajillas.

Colocación de las piezas en el lavavajillas

El lavavajillas solo funcionará en condiciones óptimas de consumo de energía y rendimiento de lavado y secado si coloca las piezas de forma ordenada.

- Retire los residuos sólidos de alimentos (huesos, semillas, etc.) de los platos antes de depositarlos en el lavavajillas.
- Si es posible, deposite las piezas delgadas y estrechas en las secciones centrales de las cestas.
- El lavavajillas dispone de dos cestas independientes en las que puede depositar su vajilla. Coloque los objetos de mayor tamaño y más sucios en la cesta inferior y los objetos más pequeños, delicados y ligeros en la cesta superior.
- Coloque los recipientes profundos como cuencos, vasos y cazuelas boca abajo en el lavavajillas. De esta manera evitará la acumulación de agua en su interior.

⚠ Para evitar posibles lesiones, coloque siempre los objetos afilados y puntiagudos tales como tenedores o cuchillos con la punta mirando hacia abajo o bien en posición horizontal sobre las cestas.

- Descargue en primer lugar la cesta inferior y a continuación la cesta superior.

Ejemplos de ubicaciones alternativas de la cesta

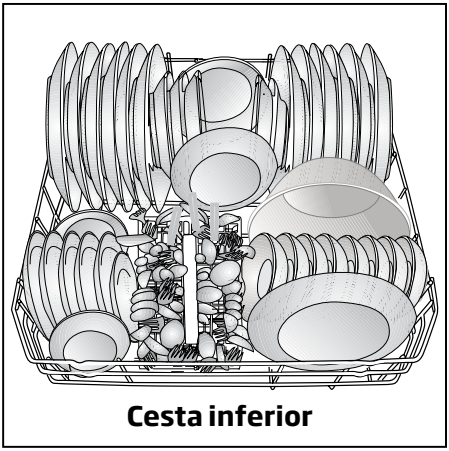

Cesta inferior

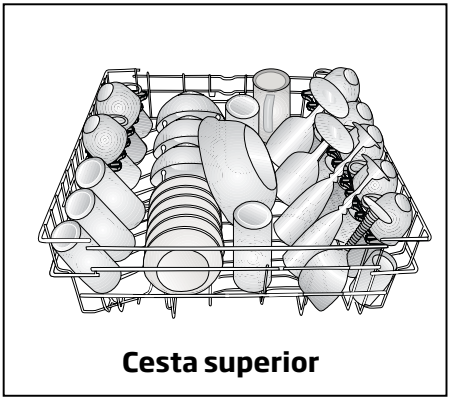

Cesta superior

Ubicaciones incorrectas

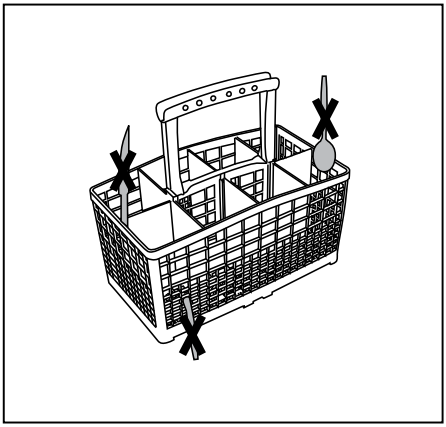

Ubicaciones incorrectas

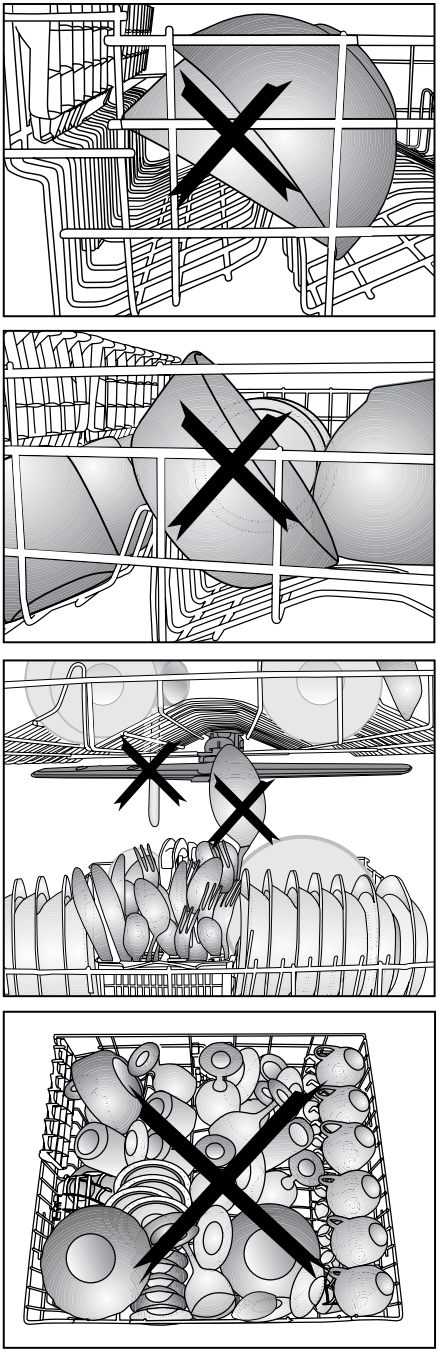

Cesta para cubiertos
(dependiendo del modelo)
La cesta para cubiertos está diseñada para mejorar el lavado de tenedores, cucharas, etc.

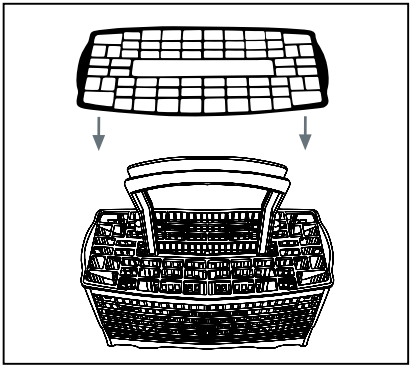

Accesorio de la cesta para cubiertos
(dependiendo del modelo)
Puede colocar sus tenedores, cucharas y otros utensilios en la cesta superior con la ayuda del accesorio que se muestra en la figura.

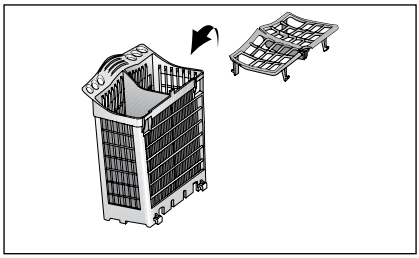

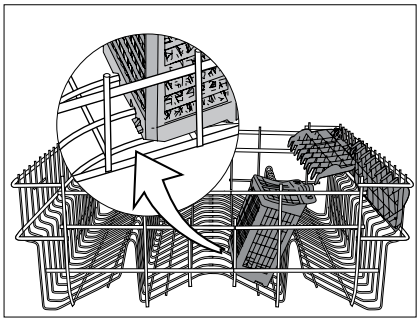

Cesta para cubiertos móvil
(dependiendo del modelo)
Dado que la cesta para cubiertos puede moverse (A, B), puede crear un espacio más amplio colocando las piezas de la vajilla en la cesta inferior y liberando espacio para sus piezas de diferentes tamaños.

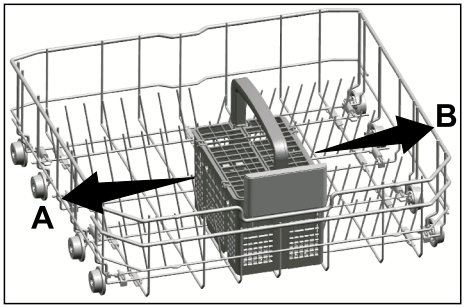

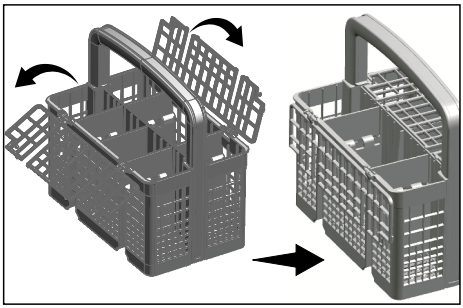

Varillas abatibles de la cesta inferior (2 piezas)
(dependiendo del modelo)

Las dos filas de varillas abatibles ubicadas en la cesta inferior del lavavajillas están diseñadas para facilitar la colocación de piezas de gran tamaño tales como sartenes, cuencos, etc. (1, 2).
Puede crear espacios más amplios abatiendo una de las filas de varillas o las dos a la vez. Pliegue las filas de varillas pulsando del cierre (A).

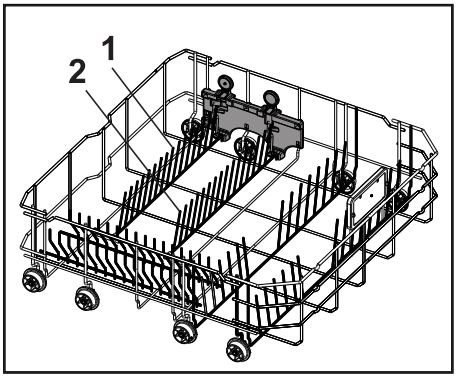

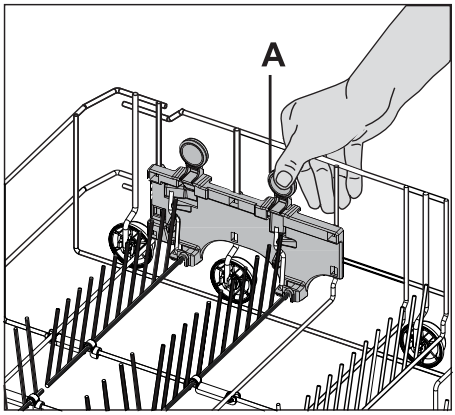

Varillas abatibles de la cesta inferior (4 piezas)
(dependiendo del modelo)

Las cuatro filas de varillas abatibles ubicadas en la cesta inferior del lavavajillas están diseñadas para facilitar la colocación de piezas de gran tamaño tales como sartenes, cuencos, etc. (1, 2, 3, 4). Puede crear espacios más amplios abatiendo una de las filas de varillas o todas a la vez. Pliegue las filas de varillas pulsando del cierre (A).

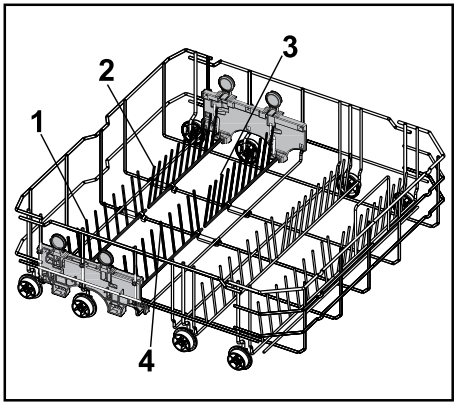

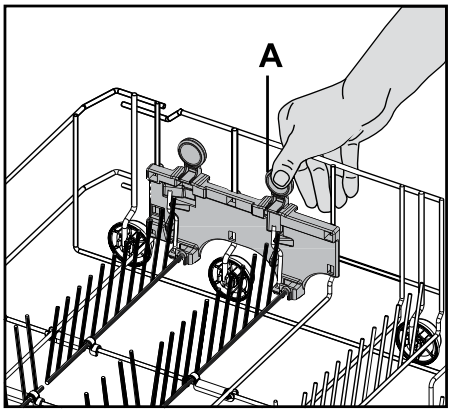

Varillas abatibles de la cesta inferior (6 piezas)
(dependiendo del modelo)

Las filas de varillas abatibles (A) ubicadas en la cesta inferior del lavavajillas están diseñadas para facilitar la colocación de piezas de gran tamaño tales como sartenes, cuencos, etc. Puede crear espacios más amplios abatiendo una de las filas de varillas o todas a la vez.
Para abatir las varillas, agarre la varilla por el centro y empújela en la dirección de las flechas (B). Para volver a colocarlas en posición vertical, levántelas. Las varillas abatibles quedarán fijas en su posición.

ⓘ Abatir las varillas sujetándolas por las puntas puede hacer que se doblen. Por lo tanto, se recomienda sujetar las varillas centrales por su base y moverlas en la dirección de las fechas para llevarlas a la posición horizontal o vertical.

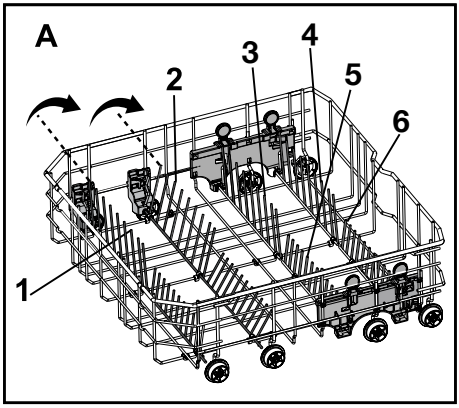

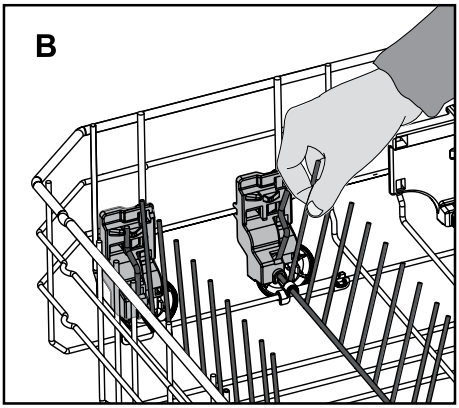

Varillas abatibles de la cesta inferior (4 & 8 piezas)
(dependiendo del modelo)

Las filas de varillas abatibles (A) ubicadas en la cesta inferior del lavavajillas están diseñadas para facilitar la colocación de piezas de gran tamaño tales como sartenes, cuencos, etc. Puede crear espacios más amplios abatiendo una de las filas de varillas o todas a la vez.
Para abatir las varillas, agarre la varilla por el centro y empújela en la dirección de las flechas (B). Para volver a colocarlas en posición vertical, levántelas. Las varillas abatibles quedarán fijas en su posición.

ⓘ Abatir las varillas sujetándolas por las puntas puede hacer que se doblen. Por lo tanto, se recomienda sujetar las varillas centrales por su base y moverlas en la dirección de las fechas para llevarlas a la posición horizontal o vertical.

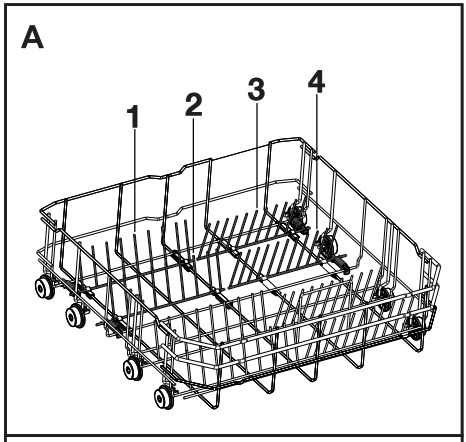

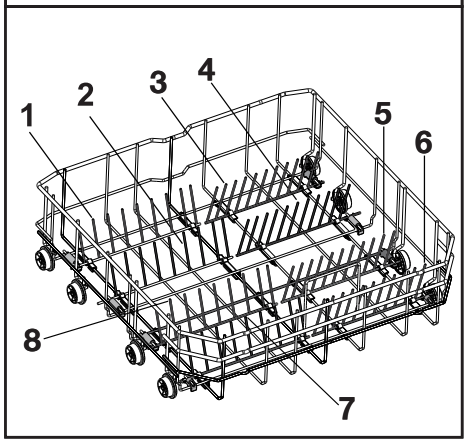

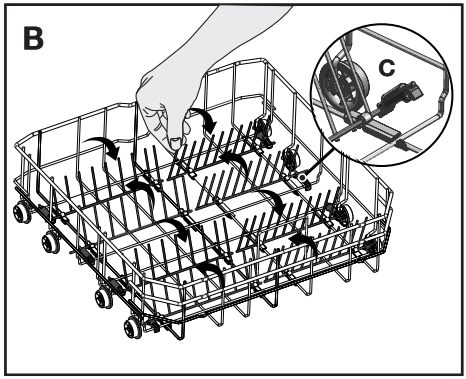

Estante de servicio multiuso ajustable en altura de la cesta inferior
(dependiendo del modelo)

Este accesorio, ubicado en la cesta inferior del lavavajillas, le permite lavar fácilmente piezas como vasos extra, cucharones y cuchillos de pan.

Para cerrar los estantes:

1. Pliegue el estante (A).
2. Deslice el estante hacia arriba (B).
3. Ponga el estante en posición vertical (C).
4. Deslice el estante hacia abajo y fíjelo mediante las lengüetas (D).

ⓘ Aplique el procedimiento inverso para abrir los estantes.

Para ajustar la altura de los estantes:

1. Pliegue el estante (E).
2. Deslice el estante hacia arriba (F).
3. Abra el estante en el nivel deseado (G).

⚠ Asegúrese de que el brazo aspersor no entre en contacto con las piezas que haya depositado en los estantes.

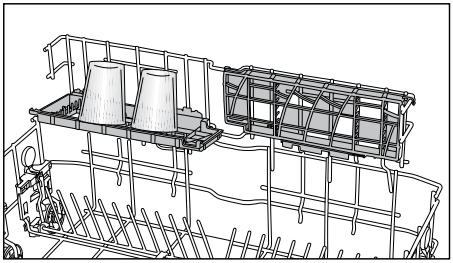

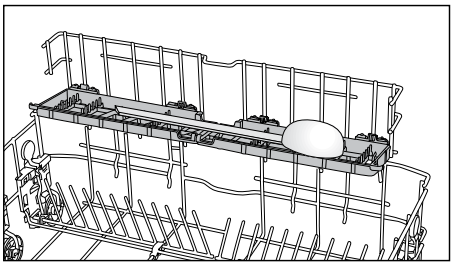

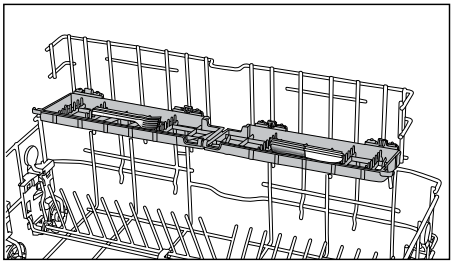

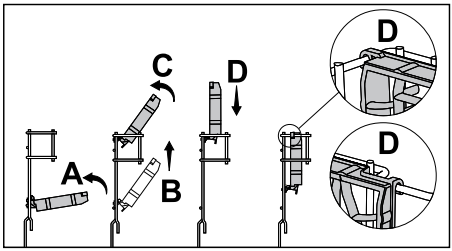

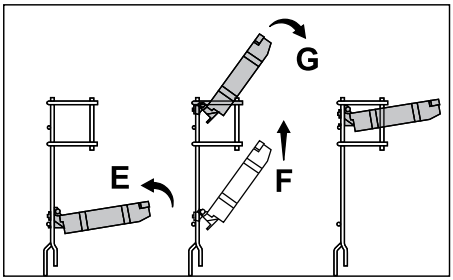

Botellero de la cesta inferior
(dependiendo del modelo)

El botellero está diseñado para lavar piezas de gran tamaño con bocas anchas. Puede retirar el botellero de la cesta cuando no lo utilice tirando de él de ambos lados (H).

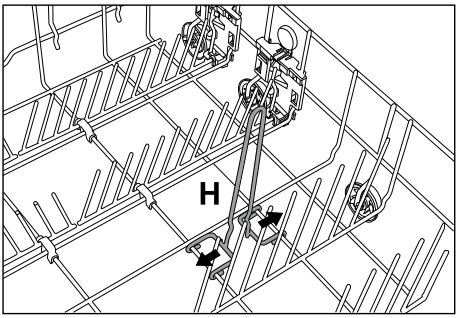

Estante ajustable en altura de la cesta superior
(dependiendo del modelo)

Utilice las partes inferior y superior de los estantes ajustables en altura de la cesta superior del lavavajillas deslizándolos hacia abajo o hacia arriba en función de las alturas de los vasos, tazas, etc. (A, B, C).

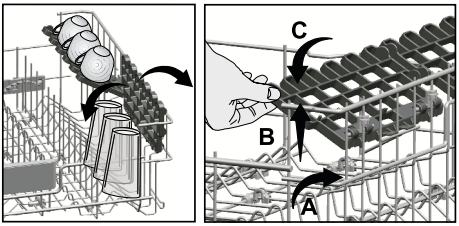

Cajón de la cesta superior
(dependiendo del modelo)

Puede colocar fácilmente cucharillas de postre, tenedores y cuchillos pequeños en el cajón ubicado en la cesta superior de su lavavajillas.

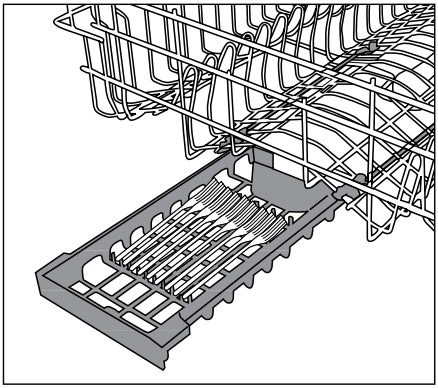

Pieza de apoyo de copas de la cesta superior
(dependiendo del modelo)

Cuando coloque copas de pie largo, no las apoye contra otras piezas sino contra el borde de la cesta o del estante (1). No apoye las copas largas unas contra otras, ya que pueden moverse y resultar dañadas durante el lavado.
Si desea colocar piezas de gran volumen en la fiesta superior, suelte la lengüeta que sujeta la pieza de apoyo de copas a las varillas abatibles de la cesta superior. Obtendrá así un mayor espacio.

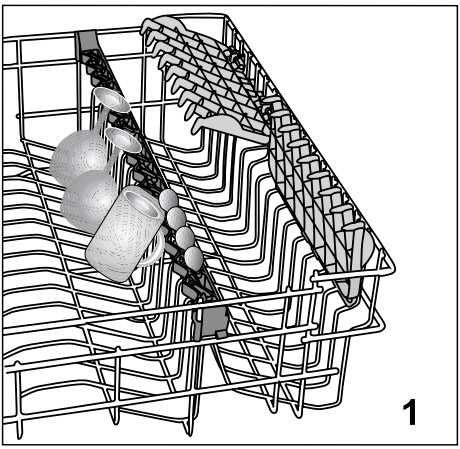

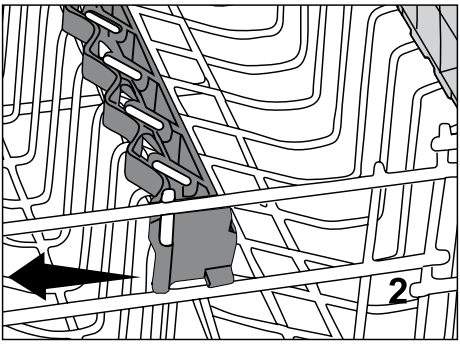

Varillas abatibles de la cesta superior
(dependiendo del modelo)

Para abatir las varillas abatibles de la cesta superior del lavavajillas, puse el cierre (1). Coloque las piezas de mayor tamaño en el espacio creado (2). Para volver a poner las varillas abatibles en posición vertical, basta con levantarlas.

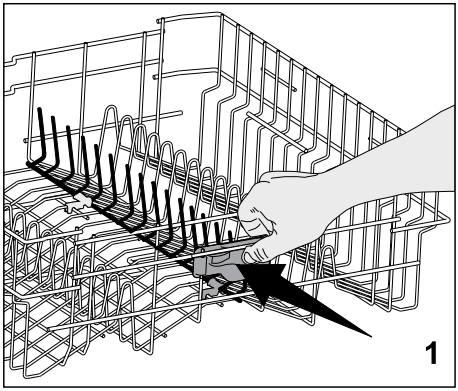

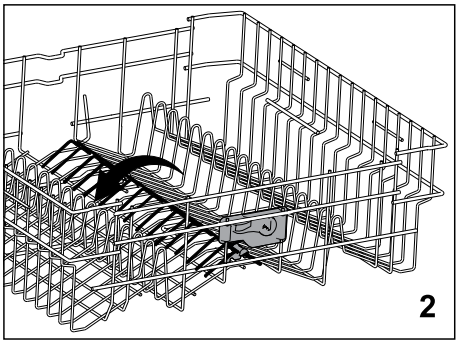

Varillas abatibles de la cesta superior
(dependiendo del modelo)

La cesta superior del lavavajillas dispone de unas filas de varillas abatibles que puede abatir cuando precise más espacio para piezas de gran tamaño.

En la cesta superior encontrará dos tipos de varillas abatibles: el sistema de varillas totalmente abatibles (A) y el sistema de varillas abatibles gradualmente (B). Para abatir las varillas abatibles, sujete las varillas por el centro y empújelas en la dirección de la flecha. Coloque las piezas de mayor tamaño en el espacio creado. Para volver a poner las varillas abatibles en posición vertical, basta con levantarlas. Las varillas abatibles quedarán fijas en su posición.

ⓘ Abatir las varillas sujetándolas por las puntas puede hacer que se doblen. Por lo tanto, se recomienda sujetar las varillas centrales por su base y empujarlas en la dirección de la fecha para abatirlas o colocarlas en posición vertical.

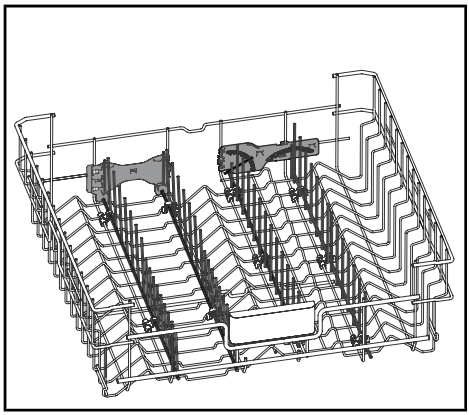

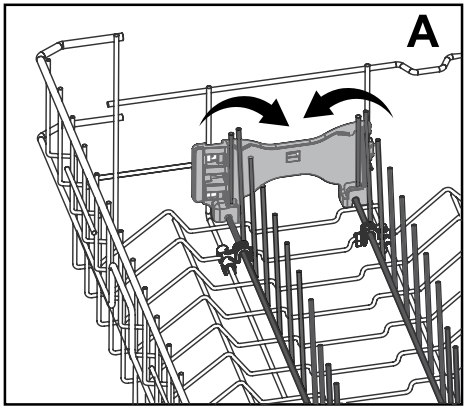

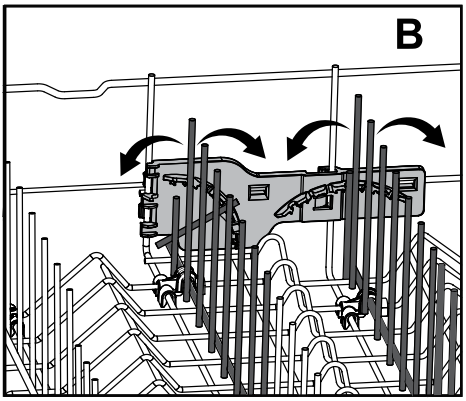

Ajuste de la altura con la cesta superior cargada
(dependiendo del modelo)

El mecanismo de ajuste de la cesta superior del lavavajillas está diseñado para permitirle crear espacios mayores en la sección superior o inferior del lavavajillas en función de sus necesidades. Para ello puede ajustar en ambas direcciones la altura de la cesta cargada sin necesidad de retirarla de lavavajillas.

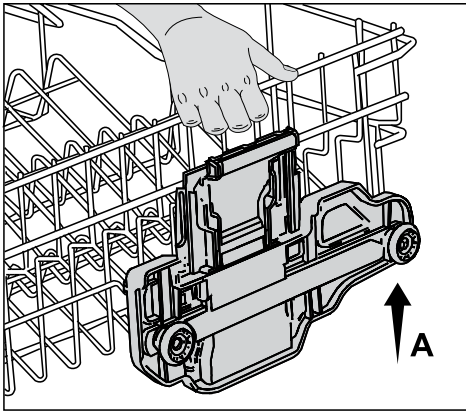

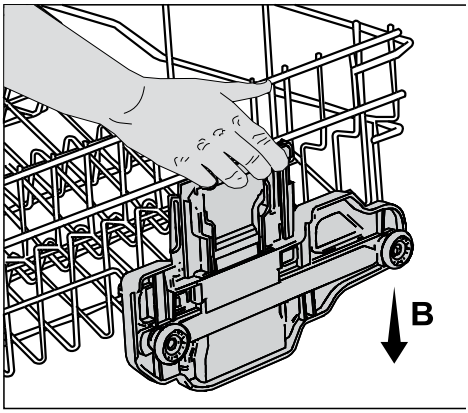

Para levantar la cesta:

1. Tome la cesta superior por uno de los alambres (a izquierda o derecha) y levántelo (A).
2. Repita el mismo proceso para levantar el otro lado de la cesta.
3. Asegúrese de que ambos lados de la cesta queden a la misma altura.

Para bajar la cesta:

1. Puse el cierre del mecanismo de ajuste de la cesta (a derecha o izquierda) para bajar la cesta (B).
2. Repita el mismo proceso para bajar el otro lado de la cesta.
3. Asegúrese de que ambos lados de la cesta queden a la misma altura.

Ajuste de la altura con la cesta superior cargada
(dependiendo del modelo)

El mecanismo de ajuste de la cesta superior del lavavajillas está diseñado para permitirle crear espacios mayores en la sección superior o inferior del lavavajillas en función de sus necesidades. Para ello puede ajustar en ambas direcciones la altura de la cesta cargada sin necesidad de retirarla de lavavajillas.

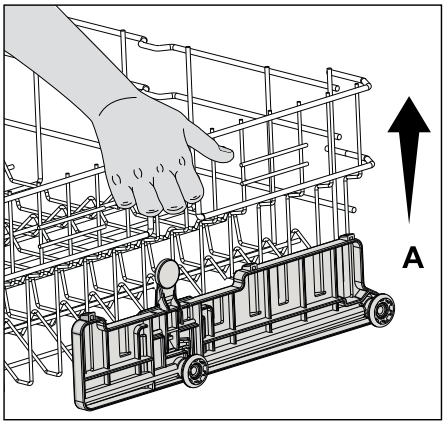

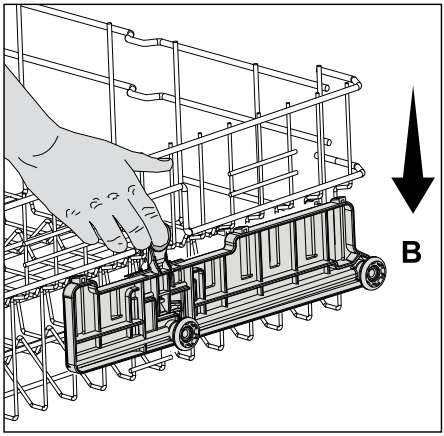

Para levantar la cesta:

1. Tome la cesta superior por uno de los alambres (a izquierda o derecha) y levántelo (A).
2. Repita el mismo proceso para levantar el otro lado de la cesta.
3. Asegúrese de que ambos lados de la cesta queden a la misma altura.

Para bajar la cesta:

1. Puse el cierre del mecanismo de ajuste de la cesta (a derecha o izquierda) para bajar la cesta (B).
2. Repita el mismo proceso para bajar el otro lado de la cesta.
3. Asegúrese de que ambos lados de la cesta queden a la misma altura.

Ajuste de la altura con la cesta superior vacía
(dependiendo del modelo)

Puede ajustar la altura de la cesta superior en función del tamaño de las piezas que vaya a lavar. Utilice las ruedas de la cesta para cambiar la altura de la cesta.

1. Haga a un lado los topes de los extremos de las guías de la cesta superior (A).
2. Extraiga la cesta (B).
3. Cambie la posición de las ruedas, vuelva a colocar la cesta en la guía y cierre los topes (C).

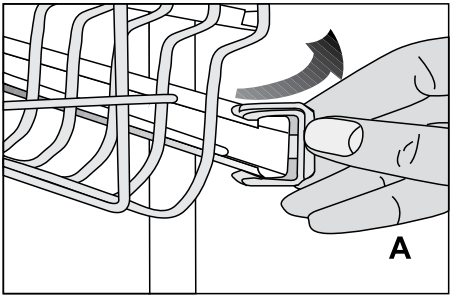

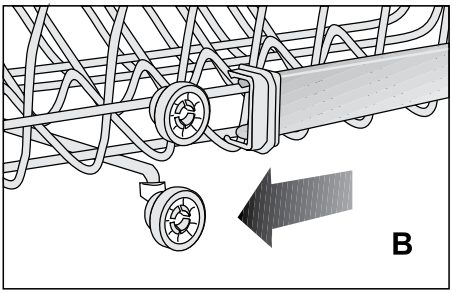

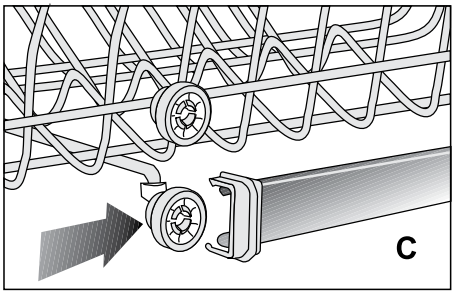

5 Uso del producto

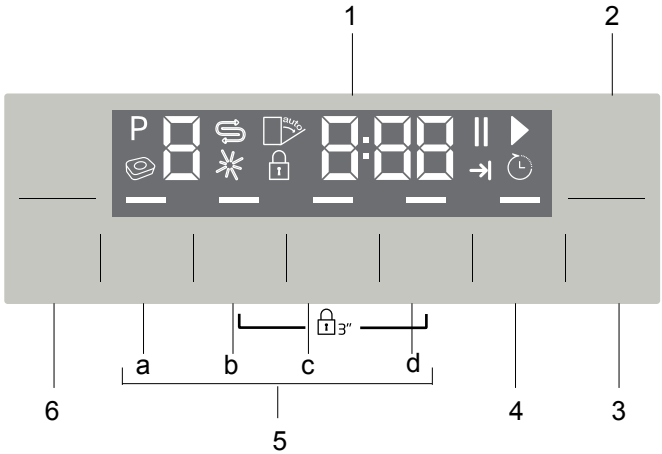

1. Mostrar
2. Tecla de encendido/apagado
3. Tecla de inicio/Pausa/Cancelación
4. Tecla de Retraso Temporal
5. Teclas de función
   a) Función de carga media
   b) Función Fast+
   c) Función de SteamGloss
   d) Función AquaActive
6. Teclas de selección de programa

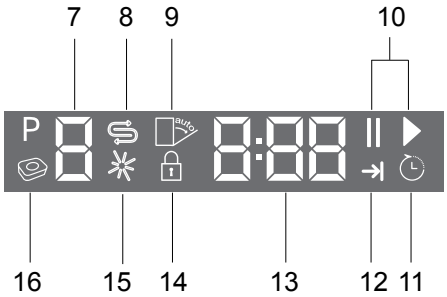

7. Indicador de programas
8. Indicador (⚌) de sal
9. (dependiendo del modelo)
10. Indicador (▶) de Inicio / (❚❚) Pausa
11. Indicador de Retraso Temporal
12. Indicador de Finalización de Programa
13 Línea de información de pantalla
14. Indicador de bloqueo para niños
15. Indicador (✳) de abrillantador
16. (dependiendo del modelo)

Teclas

Tecla de encendido / apagado
Se usa para encender o apagar la lavaplatos.
La lavaplatos se encenderá con el programa económico en el modo de Encendido y el número del programa económico aparecerá en el indicador del programa. En la posición de Apagado, los indicadores en el visor se apagarán.
Tecla de Inicio / Pausa / Cancelación
Se usa para iniciar, pausar o cancelar una función o programa seleccionado.
Teclas de selección de programa
Se usan para seleccionar el programa de lavado que usted escogió de la tabla de «Datos de programa y valores medios de consumo».
Tecla de Inicio Retrasado
Debería pulsarse para configurar el retraso temporal.

Preparación de la lavaplatos

1. Abra la puerta del lavaplatos.
2. Coloque los platos según las instrucciones en el manual de usuario.
3. Asegúrese de que los impulsores inferiores y superiores roten libremente.
4. Ponga una cantidad adecuada de detergente en el dispensador de detergente.
5. Revise si los indicadores de Sal y Abrillantador se iluminan y añada sal y/o abrillantador si es necesario.
6. Cierre la puerta del lavaplatos.

Selección de programa

1. Pulse el botón de encendido/ apagado para encender su lavaplatos.
2. Consulte la tabla «Datos de programa y valores medios de consumo» para escoger un programa de lavado adecuado para sus platos.
3. Pulse las teclas de Selección de Programa hasta que el número del programa que haya seleccionado aparezca en el indicador del Programa. Use P+ para pasar al siguiente programa, y P- para pasar al anterior.

Tabla De Programas

Número de programa	P0	1 Reference*	2	3	4	5	6
Nombre de programa	**InnerClean**	**eco**	**Auto**	**Intensivo**	**Quick & Clean**	**Mini 30'**	**Prelavado**
Temperatura de lavado	-	50°C	40°C- 65°C	70°C	70°C	35°C	-
Grado de suciedad	Se recomienda utilizar este programa cada 1-2 meses para la limpieza del lavaplatos y la higiene necesaria. El programa debería utilizarse mientras el lavaplatos esté vacío. Para conseguir un resultado eficiente, se recomienda usarlo juntamente con detergentes especiales para lavaplatos.	Programa de lavado más económico para las piezas de uso diario con un grado de suciedad medio depositadas para su posterior lavado.	Determina el grado de suciedad de los platos y ajusta automáticamente la temperatura y la cantidad de agua de lavado así como el tiempo de lavado. Adecuado para todo tipo de platos.	Adecuado para platos y piezas de batería de cocina con un grado de suciedad elevado.	Programa de lavado diario en el cual las piezas con un grado de suciedad medio depositadas para su posterior lavado se limpian de la forma más rápida.	Adecuado para platos con un grado de suciedad bajo sometidos a una limpieza previa.	Adecuado para eliminar los restos de suciedad de los platos sucios que permanecerán en la máquina unos días, y por lo tanto, para evitar la aparición de malos olores.
		Medio	Medio - Alto	Alto	Medio	Bajo	-
Detergentes A=25 cm³/15 cm³ B=5 cm³		**A+B**	**A**	**A+B**	**A+B**	**A**	**-**
Secuencia de programa (sin opciones)		Prelavado - Lavado - Aclarado en frío - Aclarado - Secado - Fin	La secuencia del programa se ajusta automáticamente en función del grado de suciedad	Prelavado - Lavado - Aclarado en frío - Aclarado v Secado - Fin	Lavado - Aclarado en frío - Aclarado - Secado - Fin	Lavado - Aclarado en frío - Aclarado - Fin	Prelavado - Fin
Duración (min)	75	202	110-200	156	58	30	15
Agua (l)	14,4	10	10,2-14,4	16,2	10,2	10,4	4
Energía (kWh)	0,7	0,9	0,90-1,45	1,43	1,3	0,8	-

Los valores de consumo mostrados en la tabla fueron obtenidos bajo condiciones estándar. Por lo tanto es posible observar diferencias en la práctica.
* Programa de referencia para institutos de prueba Las pruebas conformes a la directiva EN 50242 deben realizarse con el dosificador de sal de ablandado y el depósito de producto de aclarado llenos, y seleccionando el programa de prueba.

Funciones auxiliares

Los programas de lavado de su lavadora están diseñados para obtener el mejor efecto de limpieza, teniendo en cuenta el tipo de tierra, el grado de suciedad y las características de los platos que tengan que lavarse. Las funciones auxiliares se proporcionan para permitirle ahorrar tiempo, agua y energía y llevar a cabo un lavado más cómodo con condiciones específicas para usted.

ⓘ Las funciones auxiliares pueden causar cambios en la duración del programa.

ⓘ Las funciones auxiliares no son aptas para todos los programas de lavado. El indicador de la función auxiliar que no sea compatible con el programa no estará activo.

Para añadir una función auxiliar al programa:

1. Seleccione el programa de lavado deseado pulsando la tecla de selección de programa.
2. En el programa de lavado seleccionado, si la función auxiliar está seleccionada, su símbolo se mostrará en la pantalla. Si se pulsa el botón de función de nuevo, el símbolo desaparecerá y la selección se cancelará.
3. La selección se cancelará cuando pulse la tecla de función otra vez.

Función de carga media

Se emplea para utilizar el aparato sin cargarlo totalmente.

Se emplea para utilizar el aparato sin cargarlo totalmente.

1. Ponga los platos en la máquina de la manera que desee.
2. Encienda el aparato con la tecla de Encendido/Apagado.
3. Seleccione el programa deseado y pulse la tecla de carga media. El indicador de carga media se iluminará en el visor del indicador seleccionado de la función.

ⓘ Con la función de Carga Media podrá ahorrar tanto agua como potencia mientras usa la cesta inferior y la cesta superior del aparato.

Función Fast+

Reduce el tiempo del ciclo de lavado seleccionado y disminuye el consumo de agua habilitando el lavado bajo una presión superior.

Función de SteamGloss

Proporciona un secado mejor

Función AquaActive

Esta función hace que el impulsor funcione a una presión y a una velocidad más altas para un lavado mejor de platos como sartenes y bandejas con suciedad resistente y seca.

Función de detección automática de detergente

El lavaplatos tiene una función para detectar automáticamente el tipo de detergente y ajustar el programa de lavado y el sistema de secado para un mejor resultado. Si se usa un detergente especial en tableta, la duración del programa puede alargarse 20 minutos para optimizar el lavado y el secado.

Para desactivar:

1. Después de encender el lavaplatos, pulse las teclas de Retraso Temporal y P+ simultáneamente. Siga pulsándolas hasta que la cuenta atrás 3, 2, 1 se complete en el visor.
2. Pulse la tecla P+ para activar la opción a:. La función de detección automática de detergente se desactiva en la opción "a:0" y se activa en la opción "a:1". Configure la opción deseada pulsando la tecla de Retraso Temporal.
3. Apague el lavaplatos con la tecla de Encendido/Apagado para guardar los cambios.

Iluminación interior (según el modelo)

Algunos modelos tienen iluminación interior para iluminar el interior cuando la puerta está abierta.

Cambiar la configuración de la iluminación interior

1. Después de encender el lavaplatos, pulse las teclas de Retraso Temporal y P/P+ simultáneamente. Siga pulsándolas hasta que la cuenta atrás 3, 2, 1 se complete en el visor.
2. Pulse la tecla P/P+ para activar la opción L. En la posición «L:0», la iluminación interior se apagará, y se encenderá en la posición «L:1». Configure la opción deseada con la tecla de Retraso Temporal.
3. Apague el lavaplatos con el la tecla Encendido/Apagado para guardar los cambios.

Programar el tiempo de lavado

Retraso Temporal

Si en su región se aplica una tarifa eléctrica barata, puede usar la función de Retraso Temporal para lavar sus platos en horas apropiadas.

Puede retrasar el inicio del programa seleccionado hasta 24 horas. El Retraso Temporal puede configurarse después del inicio del programa.

1. Pulse la tecla de la función de Retraso Temporal después de seleccionar el programa de lavado y otras funciones auxiliares.
2. Una vez haya pulsado la tecla de Retraso Temporal, la Línea de Información en el Visor mostrará «0:30» y el indicador de Retraso Temporal empezará a parpadear.
3. Configure el tiempo deseado pulsando la tecla de Retraso Temporal. El tiempo se incrementará con intervalos de 30 minutos hasta 6 horas y, después de esto, en intervalos de 1 hora hasta 24 horas cada vez que pulse la tecla.
4. Pulse la tecla de Inicio / Pausa / Cancelación para empezar la cuenta atrás para el Retraso Temporal. El indicador de Retraso Temporal y el indicador de Inicio / Pausa se iluminarán

continuamente hasta el final del período. El Retraso Temporal se muestra el la Línea de Información del Visor. El programa seleccionado empezará tan pronto como la cuenta atrás haya finalizado.

Cambiar los ajustes mientras la función de Retraso Temporal está habilitada

Mientras la función de Retraso Temporal esté activada, no podrá realizar cambios en el programa de lavado, las funciones auxiliares o la duración del retraso temporal.

ⓘ La funciones del programa y las funciones auxiliares no pueden configurarse/cambiarse después de que el programa se haya iniciado.

Para cancelar la función de Retraso Temporal

1. Pulse y mantenga pulsada la tecla de Inicio / Pausa / Cancelación durante 3 segundos.
2. Cuando la tecla de Inicio / Pausa / Cancelación se pulse y se mantenga pulsada, aparecerá en la Línea de Información del Visor «3», «2», «1». El indicador de Retraso Temporal se apagará al final del proceso de cancelación y el proceso de retraso se cancelará.

ⓘ Puede seleccionar e iniciar un programa nuevo después de la cancelación de la función de Retraso Temporal.

ⓘ La función de Retraso Temporal no puede configurarse después de que el programa empiece.

Iniciar el programa

Para iniciar su lavaplatos después de seleccionar las funciones auxiliares y del programa, pulse la tecla de Inicio / Pausa / Cancelación.

Una vez que el programa empiece, se reproducirá una melodía y el tiempo restante estimado para la finalización del programa aparecerá en la Línea de Información del Visor. El indicador Tecla de Inicio / Pausa / Cancelación empezará a iluminarse continuamente.

ⓘ Su lavaplatos lleva a cabo el ablandamiento de aguas según el nivel de dureza del agua suministrada. En algunos programas, el tiempo restante mostrado hacia el final puede ser diferente del tiempo indicado al inicio a causa de este proceso. El tiempo total también puede cambiar mientras el programa está en funcionamiento según la temperatura en el ambiente donde su lavaplatos esté instalada, la temperatura del agua suministrada y la cantidad de platos.

ⓘ Preste atención en no abrir la puerta de la lavaplatos cuando ésta esté funcionando. Pare la lavaplatos pulsando la tecla de Inicio / Pausa / Cancelación si tiene que abrir la puerta. Luego, abra la puerta de la lavaplatos. Puede salir mucho vapor cuando abra la puerta del lavaplatos; tenga cuidado. Cierre la puerta de su lavaplatos y pulse la tecla de Inicio / Pausa / Cancelación de nuevo. El programa se reanudará funcionando.

ⓘ El lavaplatos permanecerá en silencio en el modo de pausa durante un tiempo para eliminar completamente el agua en

el aparato y en los platos y para limpiar el ablandador de agua, y después se reanudará funcionando en el modo de secado.

Bloqueo (tecla) para niños

Puede evitar que otras personas interrumpan y cambien el ciclo del programa y el retraso temporal cuando el lavaplatos esté funcionando.

Para activar el bloqueo para niños:

1. Pulse el Bloqueo (tecla) para niños simultáneamente y manténgala pulsado durante 3 segundos.
2. En la Línea de Información del Visor aparecerá «3», «2», «1» y la tecla de bloqueo se activará.

ⓘ El bloqueo para niños evita que el programa seleccionado o las funciones se cambien y desactiva la tecla de Inicio / Pausa / Cancelación.

ⓘ El bloqueo para niños no bloquea la puerta del lavaplatos.

ⓘ Si apaga su lavaplatos usando la tecla de Encendido/Apagado al final del programa, el bloqueo para niños se desactivará automáticamente.

ⓘ Para el ahorro de energía, la lavadora se apaga automáticamente después de que el programa se haya completado o si el programa no se ha iniciado.

Para activar el bloqueo para niños:

1. Pulse el Bloqueo (tecla) para niños simultáneamente y manténgala pulsado durante 3 segundos.
2. En la Línea de Información del Visor aparecerá «3», «2», «1» y la tecla de bloqueo se cancelará.

Iniciar el programa

1. Pulse la tecla de Inicio/Pause/ Cancelación durante 3 segundos para cancelar el programa.
2. Suelte la tecla cuando el indicador de Inicio / Pausa empiece a parpadear. Durante unos cuantos minutos el lavaplatos llevará a cabo las operaciones necesarias requeridas para cancelar el programa.

ⓘ There might be residues of detergent or rinse aid left in the machine and / or on the pieces being washed depending on the step the programme you have cancelled was in.

Indicador de sal (⚗)

Compruebe por favor el indicador de sal en el visor para ver si hay una cantidad adecuada de sal suavizante en el lavaplatos o no. Debe rellenar la reserva de sal con sal cuandoquiera que el indicador de advertencia de sal aparezca en el visor de su lavaplatos.

ⓘ El ajuste del nivel de la dureza del agua está explicado en la sección del Sistema de Ablandamiento de Agua.

Indicador (☼) de abrillantador

Compruebe por favor el indicador de abrillantador en el visor para ver si hay una cantidad adecuada de abrillantador en el lavaplatos o no. Debe rellenar la reserva de abrillantador con abrillantador cuandoquiera que el indicador de advertencia de abrillantador aparezca en el visor de su lavaplatos.

Finalización del programa

El indicador de Finalización del Programa se iluminará una vez que el

programa de lavado haya terminado.

1. Pulse el botón de Encendido/ Apagado para apagar su lavaplatos.
2. Cierre el grifo.
3. Desenchufe la lavaplatos del enchufe.

ⓘ Para el ahorro de energía, la lavadora se apaga automáticamente después de que el programa se haya completado o si el programa no se ha iniciado.

ⓘ Deje sus platos en el lavaplatos durante unos 15 minutos para que se enfríen después de su lavado. Sus platos se secarán en un tiempo menor si deja la puerta de su lavaplatos entreabierta durante este tiempo. Este proceso aumentará la efectividad secadora de su lavaplatos.

Advertencia sobre el corte de agua

Si el agua corriente está cortada o el grifo de entrada de agua está desconectado, ponga agua dentro y el icono E:02 parpadeará en el indicador del programa. Mientras dure el problema, el programa de lavado estará pausado y la máquina comprueba regularmente la entrada de agua; cuando el agua se restablezca, el icono E:02 desaparecerá después de un rato y el programa se reanudará.

Advertencia sobre el desbordamiento de agua

Si el lavaplatos usa demasiado agua o hay pérdidas en cualquiera de los componentes, entonces el lavaplatos lo detectará y el icono E:01 parpadeará en el indicador del programa. Mientras siga el desbordamiento, el algoritmo de seguridad estará activo e intentará descargar el agua. Si el desbordamiento se detiene y la seguridad está asegurada, el icono E:01 desaparecerá. Si el E:01 no aparece, hay un fallo permanente. En este caso, debería contactar con el servicio técnico autorizado.

6 Mantenimiento y limpieza

La limpieza a intervalos regulares del aparato contribuye a prolongar su vida útil y a reducir la frecuencia de aparición de los problemas más comunes.

⚠ Antes de proceder a limpiar el lavavajillas, desenchúfelo y cierre el grifo de toma de agua.

ⓘ No utilice sustancias abrasivas en la limpieza.

ⓘ Limpie los filtros y los brazos aspersores al menos una vez a la semana.

Limpieza de la superficie exterior del lavavajillas

Limpie la superficie exterior y las juntas de la puerta del lavavajillas con suavidad, aplicando un paño humedecido en un producto de limpieza suave. Limpie el panel de control pasándole únicamente un paño humedecido con agua.

Limpieza del interior del lavavajillas

- Limpie el interior del lavavajillas y el tanque ejecutando un programa de prelavado sin detergente o un programa de lavado largo con detergente en función del grado de suciedad.
- Si ha quedado agua en el interior del lavavajillas, evacúela aplicando los procedimientos de la sección “Cancelación de un programa”. Si no es posible evacuar el agua, elimine cualquier depósito de residuos que se haya acumulado en la parte inferior del lavavajillas, bloqueando el paso del agua.

Limpieza de los filtros

Limpie los filtros al menos una vez a la semana para que el lavavajillas funcione de forma eficiente. Compruebe si hay restos de alimentos en los filtros. En caso afirmativo, saque los filtros y límpielos concienzudamente bajo el grifo del agua.

1. Gire el conjunto del microfiltro (1) y el filtro de residuos sólidos (2) en el sentido contrario a las agujas del reloj y extráigalo de su asentamiento (A).

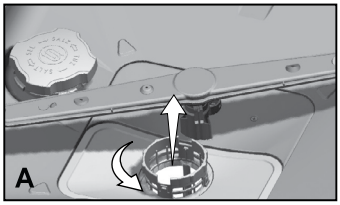

2. Retire el filtro de metal / plástico (3) (B).

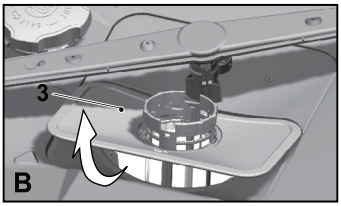

3. Presione hacia dentro los dos trinquetes del filtro de residuos sólidos y separe éste del conjunto (C).

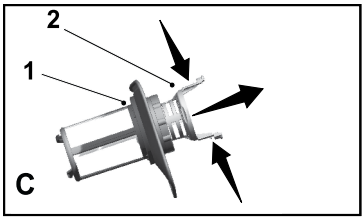

4. Limpie los tres filtros bajo el grifo del agua con la ayuda de un cepillo.
5. Vuelva a colocar el filtro de metal/ plástico.
6. Coloque el filtro de residuos sólidos en el interior del microfiltro. Asegúrese de que esté correctamente asentado. Gire el filtro de residuos sólidos en el sentido de las agujas del reloj hasta que se escuche un chasquido.

⚠ No utilice el lavavajillas sin filtro.

ⓘ Una colocación incorrecta de los filtros reducirá la eficiencia del lavado.

Limpieza del filtro de la manguera

El filtro acoplado a la manguera de toma de agua evita que las impurezas tales como arena, suciedad u óxido contenidas en el agua procedente de la red de suministro o de su propia instalación de agua dañen su lavavajillas. Compruebe regularmente el filtro y la manguera y límpielos en caso necesario.

1. Cierre del grifo y retire la manguera.
2. Extraiga el filtro y límpielo bajo un chorro de agua corriente.
3. Vuelva a colocar el filtro limpio en su lugar en la manguera.
4. Conecte la manguera al grifo.

   (dependiendo del modelo)

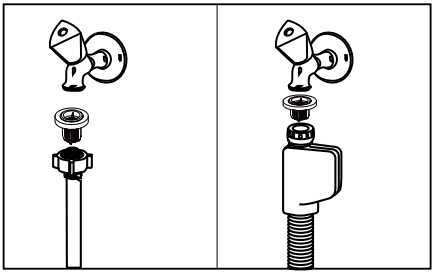

Limpieza de los brazos aspersores

Limpie los brazos aspersores al menos una vez a la semana para que el lavavajillas funcione de forma eficiente.

Brazo aspersor inferior

Compruebe si los orificios del brazo aspersor inferior (1) están obstruidos. Si lo estuvieran, retire el brazo aspersor y limpie los orificios. Extraiga el brazo aspersor inferior tirando de él hacia arriba (A, B).

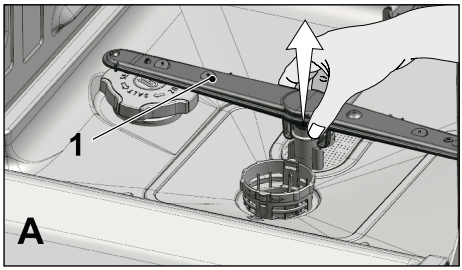

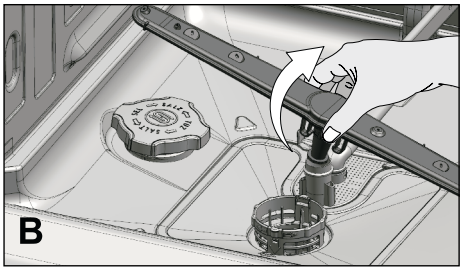

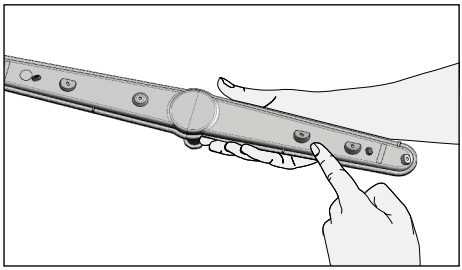

Brazo aspersor superior

Compruebe si los orificios del brazo aspersor superior (2) están obstruidos. Si lo estuvieran, retire el brazo aspersor y limpie los orificios. Retire el brazo aspersor superior girando su tuerca hacia la izquierda (C, D).

Asegúrese de que la tuerca esté bien apretada al instalar el brazo aspersor superior.

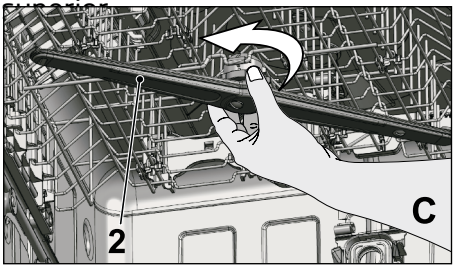

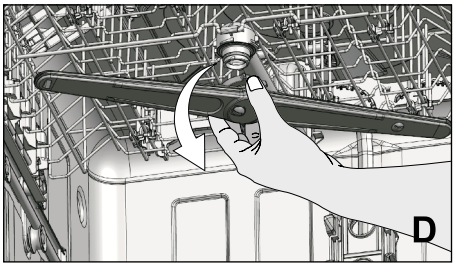

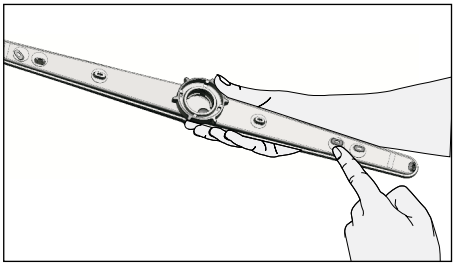

7 Resolución de problemas

El lavavajillas no se pone en marcha.

- El cable de alimentación está desenchufado. > > > *Compruebe si el cable de alimentación está enchufado.*
- El fusible está fundido. > > > *Compruebe los fusiles de su hogar.*
- El suministro de agua está cortado. > > > *Asegúrese de que el grifo de toma de agua esté abierto.*
- La puerta del lavavajillas está abierta. > > > *Asegúrese de cerrar la puerta del lavavajillas.*
- No se ha pulsado el botón de encendido/apagado. > > > *Asegúrese de haber encendido el lavavajillas pulsando el botón de encendido/apagado.*

Las piezas lavadas no quedan limpias

- Las piezas de la vajilla no se han colocado de forma ordenada en el lavavajillas. > > > *Coloque la vajilla de la forma que se explica en el manual del usuario.*
- El programa seleccionado no es adecuado. > > > *Seleccione un programa con una temperatura y un tiempo de lavado superiores.*
- Los brazos aspersores están obstruidos. > > > *Antes de iniciar el programa, gire con la mano los brazos aspersores inferior y superior para asegurarse de que giran con libertad.*
- Los orificios de los brazos aspersores están obstruidos. > > > *Es posible que los orificios de los brazos aspersores inferior y superior estén obstruidos con restos de alimentos tales como pepitas de limón. Limpie con regularidad los brazos aspersores siguiendo las indicaciones de la sección "Limpieza y cuidados".*
- Los filtros están obstruidos. > > > *Compruebe si el sistema de filtros está limpio. Limpie con regularidad el sistema de filtros siguiendo las indicaciones de la sección "Limpieza y cuidados".*
- Los filtros están instalados de forma incorrecta. > > > *Compruebe el sistema de filtros y asegúrese de que está instalado de forma correcta.*
- Las cestas están sobrecargadas. > > > *No cargue las cestas por encima de su capacidad.*
- El detergente se guarda en condiciones no adecuadas. > > > *Si utiliza detergente en polvo, no lo guarde en lugares húmedos. Guárdelo en un contenedor cerrado, a ser posible. Le recomendamos el uso de detergentes en tableta, que son más cómodos de guardar.*
- La cantidad de detergente no es suficiente. > > > *Si utiliza detergentes en polvo, ajuste la cantidad de detergente al grado de suciedad de su vajilla y/o las características del programa de lavado. Le recomendamos que utilice detergentes en tableta para obtener unos resultados óptimos.*
- La cantidad de abrillantador no es suficiente. > > > *Compruebe el indicador de abrillantador y añada producto en caso necesario. Incremente la dosis de abrillantador si hay una cantidad suficiente de producto en el lavavajillas.*
- La tapa del dosificador de detergente ha quedado abierta. > > > *Asegúrese de cerrar bien la tapa del dosificador de detergente tras añadir detergente.*

La vajilla no queda seca al final del ciclo de lavado

- Las piezas de la vajilla no se han colocado de forma ordenada en el lavavajillas. > > > *Coloque las piezas de su vajilla de forma que no se acumule agua en ellas.*
- La cantidad de abrillantador no es suficiente. > > > *Compruebe el indicador de abrillantador y añada producto en caso necesario. Incremente la dosis de abrillantador si hay una cantidad suficiente de producto en el lavavajillas.*
- El lavavajillas se descarga en cuanto el programa de lavado llega a su fin. > > > *No descargue su lavavajillas recién finalizado el proceso de lavado. Abra un poco la puerta y espere un momento a que salga el vapor del interior. Retire la vajilla del lavavajillas cuando las piezas se hayan enfriado lo suficiente para poder tocarlas sin quemarse. Retire en primer lugar las piezas de la cesta inferior. De esta manera, evitará que el agua que pueda haber quedado en alguna de las piezas de la cesta superior se vierta sobre la cesta inferior.*
- El programa seleccionado no es adecuado. > > > *Puesto que la temperatura de aclarado es baja en los programas de corta duración, el rendimiento del secado también será bajo. Seleccione programas con una duración superior si desea un mayor rendimiento del secado.*
- Utensilios de cocina con superficies deterioradas. > > > *El lavavajillas no puede ofrecer resultados satisfactorios en utensilios de cocina con la superficie deteriorada, cuyo uso se desaconseja por razones de higiene. Además, el agua no puede fluir con facilidad sobre las superficies deterioradas. No se recomienda lavar tales utensilios de cocina en el lavavajillas.*

ⓘ Es normal que los utensilios de cocina de Teflon no se sequen bien. Ello se debe a la naturaleza del Teflon. La diferencia de las tensiones superficiales del Teflon y el agua hace que las gotas de agua permanezcan adheridas a la superficie de Teflon.

Quedan manchas de té, café o pintalabios en la vajilla.

- El programa seleccionado no es adecuado. > > > *Seleccione un programa con una temperatura y un tiempo de lavado superiores.*
- Utensilios de cocina con superficies deterioradas. > > > *Es posible que el lavavajillas no pueda eliminar las manchas de té o café u otras manchas de color si han penetrado en las superficies deterioradas. El lavavajillas no puede ofrecer resultados satisfactorios en utensilios de cocina con la superficie deteriorada, cuyo uso no se recomienda por razones de higiene. No se recomienda lavar tales utensilios de cocina en el lavavajillas.*
- El detergente se guarda en condiciones no adecuadas. > > > *Si utiliza detergente en polvo, no lo guarde en lugares húmedos. Guárdelo en un contenedor cerrado, a ser posible. Le recomendamos el uso de detergentes en tableta, que son más cómodos de guardar.*

Quedan rastros de cal en la vajilla y la cristalería queda empañada

- La cantidad de abrillantador no es suficiente. > > > *Compruebe el indicador de abrillantador y añada producto en caso necesario. Incremente la dosis de abrillantador si hay una cantidad suficiente de producto en el lavavajillas.*
- El valor de la dureza del agua es bajo o el nivel de sal es insuficiente > > > *Mida la dureza del agua suministrada a su domicilio y compruebe el ajuste de la dureza del agua del lavavajillas.*
- Se produce una fuga de sal. > > > *Tenga cuidado de no derramar sal alrededor del orificio de llenado de sal cuando reponga el producto. Asegúrese de que la tapa del depósito de sal esté bien cerrada una vez haya acabado de reponer el producto. Ejecute el programa de prelavado para eliminar la sal derramada en el interior del lavavajillas. Puesto que los gránulos de sal que han quedado bajo la tapa se disolverán durante el prelavado, haciendo de la tapa quede floja, compruebe la tapa de nuevo al final del programa.*

El lavavajillas huele de forma diferente

ⓘ Las máquinas nuevas tienen un olor peculiar. Desaparecerá tras un par de lavados.

- Los filtros están obstruidos. > > > *Compruebe si el sistema de filtros está limpio. Limpie con regularidad el sistema de filtros siguiendo las indicaciones de la sección "Limpieza y cuidados".*
- Quedan piezas sucias depositadas en el lavavajillas durante dos o tres días. > > > *Si no suele lavar su vajilla recién cargado el lavavajillas, elimine los restos de alimentos de la vajilla y ejecute el programa de prelavado sin detergente cada dos días. En tal caso, no cierre del todo la puerta del lavavajillas para evitar la proliferación de malos olores en el interior. También puede utilizar los desodorantes o limpiadores de lavavajillas disponibles en el mercado.*

La vajilla presenta óxido, decoloración o deterioro de la superficie

- Se produce una fuga de sal. > > > *La sal puede causar la aparición de óxido en las superficies metálicas. Tenga cuidado de no derramar sal alrededor del orificio de llenado de sal cuando reponga producto. Asegúrese de que la tapa del depósito de sal esté bien cerrada una vez haya acabado de reponer el producto. Ejecute el programa de prelavado para eliminar la sal derramada en el interior del lavavajillas. Puesto que los gránulos de sal que han quedado bajo la tapa se disolverán durante el prelavado, haciendo de la tapa quede floja, compruebe la tapa de nuevo al final del programa.*
- Es posible que hayan quedado restos de alimentos salados en la vajilla sin lavar durante un largo periodo. > > > *Si deja artículos de plata manchados con tales alimentos sin lavar en el lavavajillas, deberá ejecutar el programa de prelavado o lavar la vajilla sin más demora.*
- La instalación eléctrica no está conectada a tierra. > > > *Compruebe que su lavavajillas esté conectado a la toma de tierra. En caso contrario, la electricidad estática generada en el producto causará arcos en las superficies de los elementos metálicos que crearán poros, eliminando la cubierta protectora de la superficie y causando decoloración.*
- Se utilizan productos de limpieza potentes como la lejía. > > > *La cubierta protectora de las superficies metálicas sufre daños y pierde su eficiencia con el tiempo cuando entra en contacto con productos de limpieza tales como la lejía. No lave su vajilla con lejía.*
- Los artículos de metal en particular, por ejemplo los cuchillos, se utilizan para propósitos distintos de su finalidad prevista. > > > *La cubierta protectora de los filos de los cuchillos puede resultar dañada cuando se utilizan para tareas tales como abrir latas. No utilice utensilios de cocina metálicos para propósitos distintos de su finalidad prevista.*
- La cubertería es de acero inoxidable de mala calidad. > > > *La corrosión de tales objetos es inevitable; no los lave en el lavavajillas.*
- Se lavan en el lavavajillas utensilios de cocina con signos de corrosión. > > > *El óxido de un objeto ya corroído puede traspasarse a otras superficies de acero inoxidable y causarles corrosión. No lave tales objetos en el lavavajillas.*

Queda detergente en el dosificador de detergente.

- El dosificador de detergente estaba húmedo al añadir detergente. > > > *Asegúrese de que el dosificador de detergente esté bien seco antes de rellenarlo.*
- El detergente se añadió mucho antes de iniciar el proceso de lavado. > > > *Procure añadir el detergente poco antes de iniciar el lavado.*
- La tapa del dosificador de detergente no se ha abierto durante el lavado. > > > *Coloque la vajilla de forma que no entorpezca la apertura de la tapa del dosificador de detergente ni el flujo del agua procedente de los brazos aspersores.*
- El detergente se guarda en condiciones no adecuadas. > > > *Si utiliza detergente en polvo, no lo guarde en lugares húmedos. Guárdelo en un contenedor cerrado, a ser posible. Le recomendamos el uso de detergentes en tableta, que son más cómodos de guardar.*
- Los orificios de los brazos aspersores están obstruidos. > > > *Es posible que los orificios de los brazos aspersores inferior y superior estén obstruidos con restos de alimentos tales como pepitas de limón. Limpie con regularidad los brazos aspersores siguiendo las indicaciones de la sección "Limpieza y cuidados".*

Los motivos decorativos y los ornamentos de los utensilios de cocina se están borrando.

ⓘ No se recomienda el lavado en lavavajillas de objetos de porcelana y vasos decorados. Tampoco los fabricantes de cristalerías y menaje de porcelana recomiendan lavar dichos utensilios de cocina en lavavajillas.

Las piezas de la vajilla salen con arañazos.

ⓘ Los utensilios de cocina fabricados total o parcialmente en aluminio no deben lavarse en el lavavajillas.

- Se produce una fuga de sal. > > > *Tenga cuidado de no derramar sal alrededor del orificio de llenado de sal cuando reponga el producto. La sal derramada puede causar arañazos. Asegúrese de que la tapa del depósito de sal esté bien cerrada una vez haya acabado de reponer el producto. Ejecute el programa de prelavado para eliminar la sal derramada en el interior del lavavajillas. Puesto que los gránulos de sal que han quedado bajo la tapa se disolverán durante el prelavado, haciendo de la tapa quede floja, compruebe la tapa de nuevo al final del programa.*
- El valor de la dureza del agua es bajo o el nivel de sal es insuficiente > > > *Mida la dureza del agua suministrada a su domicilio y compruebe el ajuste de la dureza del agua del lavavajillas.*
- Las piezas de la vajilla no se han colocado de forma ordenada en el lavavajillas. > > > *Al colocar los vasos y otros componentes de la cristalería en la cesta, inclínelos contra los bordes de los estantes o contra el soporte para vasos y copas, pero no contra otros componentes de la vajilla.* El choque de los vasos entre ellos o contra otros elementos de la vajilla debido al impacto del agua durante el lavado puede causar roturas o arañazos en sus superficies.

En los vasos quedan restos que parecen manchas de leche y que no desaparecen al limpiaras a mano. Al poner el vaso a contraluz se aprecia un arco iris o una estela azulada.

- Se ha utilizado una cantidad excesiva de abrillantador. > > > *Rebaje la dosis de abrillantador. Limpie el abrillantador que pueda haberse derramado al reponer el producto.*
- Aparece corrosión en los vasos debido a la poca dureza del agua. > > > *Mida adecuadamente la dureza del agua suministrada a su domicilio y compruebe el ajuste de la dureza del agua del lavavajillas. Si el agua que se le suministra es blanda (<5dH), no utilice sal. Seleccione programas que laven a temperaturas más altas (p. ej., 60-65 °C). Puede también utilizar alguno de los detergentes especiales para vidrio disponibles en el mercado.*

Se forma espuma en el interior del lavavajillas.

- Antes de depositarla en el lavavajillas, la vajilla se lava con detergente para lavado a mano que no se aclara. > > > *El detergente para lavado a mano no contiene antiespumante. No es necesario lavar a mano la vajilla antes de colocarla en el lavavajillas. Basta con eliminar los residuos sólidos bajo el grifo del agua, con papel de cocina o con un tenedor.*
- Se ha vertido abrillantador en el interior del lavavajillas al reponer el producto. > > > *Procure no derramar abrillantador en el lavavajillas al reponer el producto. En caso de derrame, limpie el producto con papel de cocina o una servilleta de papel.*
- La tapa del depósito de abrillantador se ha quedado abierta. > > > *Asegúrese de cerrar la tapa del depósito de abrillantador tras añadir producto.*

Hay utensilios de cocina rotos.

- Las piezas de la vajilla no se han colocado de forma ordenada en el lavavajillas. > > > *Coloque la vajilla de la forma que se explica en el manual del usuario.*
- Las cestas están sobrecargadas. > > > *No cargue las cestas por encima de su capacidad.*

Queda agua en el lavavajillas al final del programa.

- Los filtros están obstruidos. > > > *Compruebe si el sistema de filtros está limpio. Limpie con regularidad el sistema de filtros siguiendo las indicaciones de la sección "Limpieza y cuidados".*
- La manguera de descarga esta obstruida o bloqueada. > > > *Compruebe la manguera de descarga. En caso necesario, retire la manguera de descarga, elimine la obstrucción y vuelva a colocar la manguera según se indica en el manual del usuario.*

ⓘ Si las indicaciones de esta sección no le permiten solucionar el problema, póngase en contacto con su proveedor o bien con un agente de servicio autorizado. Si el lavavajillas no funciona, jamás trate de repararlo por su cuenta.